TRANSIT CUSTOM

Ford

Go Further

VISIONNAIRE. INGÉNIEUX. REMARQUABLE. CHAQUE VÉHICULE PORTE SA SIGNATURE.

Henry Ford

TABLE DES MATIERES

Conçu pour les affaires, dur à la tâche 2
Votre bureau mobile 4
Livrer avec style 6
Polyvalent par nature 8
Conception intelligente 10
La gamme Transit et Kombi Custom 12
Hybride rechargeable 14
Kombi : l'esprit d'équipe 16
Veuillez prendre place 18
Expérience de conduite 20
Performance 22
Coût d'exploitation 24
Multimédia et communication 26
Technologies d'aide au conducteur 28
Voir et être vu 32
A la pointe de la technologie 34
Des équipements pour vous faciliter la vie 36
Ambiente 38
Trend Business 40
Limited 42
Sport 44
Peintures et garnissages 46
Personnalisation 48
Dimensions et capacités 50
Spécifications 52

En arrière plan, modèle présenté : Ford Transit Custom Limited L2 H2 avec peinture non métallisée Blanc Glacier.

Au premier plan, modèle présenté : Ford Transit Custom Cabine Approfondie Sport L1 H1 en peinture métallisée Noir Agate (option) avec options.

Modèle présenté : Ford Transit Custom Kombi Trend Business L2 H1 en peinture métallisée Orange Glow (option) avec options.

Conçu pour les affaires, dur à la tâche

Le nouveau Ford Transit Custom a fait peau neuve avec une nouvelle calandre dynamique, des feux de jour à LED (de série sur Trend Business, Limited et Sport) et un habitacle épuré et fonctionnel. De plus, l'éventail de fonctions d'aide à la conduite disponibles vous assiste dans votre vie active. Toutes ces nouveautés enrichissent le nouveau Ford Transit Custom qui conserve son exceptionnelle capacité de chargement, sa robustesse légendaire et son insatiable appétit pour le travail.

Le modèle présenté est un Ford Transit Custom Sport L1 H1 en peinture métallisée Bleu Azur (option) et avec options.

360°

Votre bureau mobile

Le nouveau Ford Transit Custom est conçu pour vous aider à améliorer votre façon de travailler. Confortable, résistant et doté de technologies d'aide à la conduite, y compris notre dernier système audio Ford Sync doté d'un modem embarqué (de série sur Limited et Sport) et d'une prise de courant 230 V (option) permettant de charger des outils, des ordinateurs portables ou du matériel électrique sans avoir besoin d'adaptateurs spéciaux.

Rangements de cabine

Le poste de conduite parfaitement agencé du nouveau Ford Transit Custom possède toute une série de solutions de rangement pratiques pour les bouteilles, votre téléphone ou vos documents.

Banquette passagers avant avec tablette escamotable

La tablette escamotable intégrée au dossier du double siège passagers avant possède une surface suffisamment large pour accueillir un ordinateur portable. (De série sur Trend, Limited et Sport)

Le modèle présenté est un Ford Transit Custom Fourgon Limited avec options Pack Zen Connect , Ford SYNC 3 GPS avec écran tactile 8 pouces et système d'alerte de changement de voie (option).

[2]Remarque : Ne jamais placer un siège de sécurité enfant dos à la route sur le siège passager avant d'un véhicule dont l'airbag frontal passager n'est pas désactivé ou désactivable.

Livrer avec style

Le Ford Transit Custom fourgon L1H1 fournit jusqu'à 6 mètres cubes d'espace de chargement jusqu'à sa cloison pleine hauteur, tandis que la version L2H2 (illustrée) offre jusqu'à 8.3 mètres cubes. Une porte de chargement latérale coulissante à large ouverture facilite l'accès à l'espace de chargement. Toutes les portes des espaces de chargement intègrent un mécanisme qui les maintient solidement ouvertes pour le chargement et le déchargement.

Galerie de toit intégrée

Une galerie de toit ingénieuse peut transporter jusqu'à 130 kg de chargement (80 kg sur la version Sport). Elle se plie à plat lorsqu'elle n'est pas utilisée pour diminuer la consommation de carburant et réduire les bruits d'écoulement d'air. (Option et accessoire sur les versions H1).

Modèle présenté : Ford Transit Custom fourgon Limited L2H2 avec peinture métallisée Gris Lunaire (option) et jantes alliage 16" (de série).

Polyvalent par nature

Le Ford Transit Custom fourgon peut transporter sans effort de nombreux matériaux de construction de dimensions standard, soit à plat sur le sol, soit fixés aux parois latérales. Il est également possible de loger trois europalettes aussi bien dans les versions à empattement court L1 que celles à empattement long L2. Grâce à une séparation avec trappe de chargement qui se trouve sous la banquette passager (sauf motorisations mHEV), vous pouvez charger de la marchandise d'une longueur maximale de 3 m dans un fourgon L1 et d'une longueur maximale de 3,4 m dans la version L2.

Points d'arrimage intégrés

Le Transit Custom Fourgon est équipé de points d'arrimage cargo montés latéralement et conformes aux normes DIN/ISO. (de série)

Trappe de chargement

Une trappe de chargement située dans la cloison permet le chargement en toute sécurité de tuyaux ou échelles jusqu'à 3m de long (3,4 m en L2). (de série sur Fourgon, non disponible avec motorisations mHEV)

Modèle présenté : Ford Transit Custom fourgon Limited avec une peinture métallisée Gris Lunaire (option).

Conception intelligente

Gérer l'espace de chargement

Aucun compromis n'a été fait vis à vis de ce qui est essentiel pour votre travail : optimiser l'espace de chargement et sa simplicité d'utilisation.

- De 6 à 8,3 mètres cubes d'espace (L1 H1 à L2 H2)
- Cloison pleine hauteur aux normes DIN/ISO (de série)
- Capacité de chargement de 3 europalettes
- Longueur de chargement de 3 mètres avec cloison traversante (3,4 m sur L2).
- Hauteur de chargement jusqu'à 1 778 mm (H2)
- Points d'arrimage latéraux aux normes DIN/ISO
- Garnissage des panneaux latéraux pleine hauteur ou mi-hauteur
- Revêtement de plancher de chargement facile à nettoyer (Fourgon seulement)

Accès au chargement facilité

Grâce à son seuil de chargement bas, à une porte coulissante de la taille d'une palette sur les cotés conducteur (option) et passager, et aux portes arrière à ouverture large à charnières de 180°*, le Ford Transit Custom vous permet de tirer parti au maximum de tout l'espace disponible.

- Leviers de blocage de porte arrière exclusifs pouvant être bloqués à 90°
- Hayon arrière, vitré ou tôlé** (sur H1 seulement)
- Seuil de chargement bas
- Eclairage LED de l'espace de chargement (option)***
- Largeur d'ouverture des portes latérales coulissantes (1 030 mm pour le Fourgon/930 mm pour la Cabine Approfondie et le Kombi)
- Vitrage de deuxième rangée sur les portes latérales coulissantes (option sur Fourgon)
- Le déverrouillage configurable vous permet d'ouvrir une porte sans déverrouiller automatiquement les autres

*Les portes arrière du Kombi M1 s'ouvrent à 90° seulement.
**Le hayon arrière vitré est une option sur les Fourgon, Cabine approfondie et Kombi ; non disponible sur les versions avec option toit haut H2.
***Non disponible sur Kombi.

Portes arrière

Les portes arrière du nouveau Ford Transit Custom peuvent s'ouvrir entièrement à 180° pour un accès complètement dégagé. (De série. Les portes arrière du Kombi M1 s'ouvrent à 90°)

A: 1,778 mm (H2) B: 1,775 mm C: 3,4 m
(L2 avec trappe de chargement)

Fourgon : Capacité de chargement et charge utile

Charge utile maxi. jusqu'à 1 455 kg (H1)/1 405 kg (H2)
Poids total autorisé en charge de 2 600 kg à 3 400 kg

3 europalettes
3 places

Fourgon Empattement court (L1)

Charge utile maxi. jusqu'à 1 345 kg (H1)/1 295 kg (H2)
Poids total autorisé en charge de 3 000 kg à 3 400 kg

3 europalettes
3 places

Fourgon Empattement long (L2)

Cabine Approfondie : Capacité de chargement et charge utile

Charge utile maxi. jusqu'à 975 kg (H1)
Poids total autorisé en charge de 3 000 kg

1 europalette
6 places

Cabine approfondie Empattement court (L1)

Charge utile maxi. jusqu'à 1 045 kg (H1)
Poids total autorisé en charge de 3 200 kg

2 europalettes
6 places

Cabine approfondie Empattement long (L2)

Kombi : Capacité de chargement et charge utile

Charge utile maxi. jusqu'à 1 010 kg (H1)/960 kg (H2)
Poids total autorisé en charge de 3 100 kg à 3 200 kg

9 places

Kombi Empattement court (L1)

Charge utile maxi. jusqu'à 1 100 kg (H1)/1 050 kg (H2)
Poids total autorisé en charge de 3 100 kg à 3 400 kg

9 places

Kombi Empattement long (L2)

Rangement sous les sièges

Le double siège passager avant du Ford Transit Custom est doté d'une assise relevable et d'un rangement sous les sièges. (De série sauf sur Cabine Approfondie et Kombi Sport) (non disponible sur motorisation mHEV).

Cloison renforcée

Une séparation moulée pleine hauteur offre confort et protection aux passagers du Ford Transit Custom Cabine approfondie, ainsi qu'une sécurité supplémentaire pour le chargement. (De série)

Accès des passagers

Avec son ouverture de porte latérale aux généreuses proportions de 930 mm (1 030 sur Fourgon), il n'aura jamais été aussi facile d'accéder à l'habitacle.

Europalette 1 200 mm x 800 mm.

Modèle présenté : Ford Transit Custom fourgon Limited Hybride rechargeable (pHEV) avec peinture métallisée Bleu Azur (option) et jantes alliage 16" (de série).

Hybride rechargeable

Grâce à sa nouvelle technologie pHEV, le nouveau Ford Transit Custom Hybride rechargeable délivre jusqu'à 56 km de conduite zéro émission (norme NEDC) tout en offrant jusqu'à plus de 500 km de rayon d'action total grâce à la prolongation d'autonomie fournie par le moteur 1.0 L EcoBoost (plusieurs fois primé pour sa performance). Les roues avant sont entraînées exclusivement par un moteur électrique alimenté par une batterie lithium-ion compacte de 13.6 kWh à refroidissement liquide. Située sous le plancher de l'espace de chargement, la batterie d'hybridation préserve intégralement le volume de chargement et autorise une charge utile de 1000 kg.

Branchez-le et c'est parti

Le Ford Transit Custom Hybride rechargeable peut être chargé soit sur une prise électrique standard de 10 ampères pour une charge complète en cinq heures, soit sur un chargeur rapide de 240 V/16 ou 32 ampères en 3 heures environ.

Note Les caractéristiques du Ford Transit Custom Hybride rechargeable pHEV varient légèrement de celles des autres versions, veuillez consulter les spécifications pour plus de détails. Le Transit Custom pHEV sera disponible à partir de fin 2019.

Un esprit d'équipe

Plus de passagers. Plus d'équipements. Plus de possibilités.

Déposez votre équipe de travail sur son site, puis repliez ou déposez les sièges arrière pour optimiser l'espace de chargement. Ou bien utilisez-le comme fourgon en semaine, puis installez les sièges pour transporter famille et amis le week-end. Quels que soient vos besoins, l'exceptionnelle polyvalence du robuste Ford Transit Custom Kombi se met à votre service et au service de votre entreprise.

Modèle présenté : Ford Transit Custom Kombi L1H1 Trend avec peinture non métallisée Rouge Racing (option) et jantes alliage 16" (option).

Veuillez prendre place

La polyvalence est la qualité du Ford Transit Custom Kombi. Transportez vos passagers sur leur lieu de travail au début de la journée. Repliez ou déposez ensuite les sièges arrière à volonté pour le transport d'outils ou d'équipements.

Sièges arrière polyvalents

Chaque dossier de siège peut se rabattre vers l'avant pour créer un espace de chargement plat. Le siège (simple ou double) peut ensuite être basculé en avant ou déposé pour libérer encore plus d'espace.

Suspension pneumatique arrière

S'ajuste automatiquement pour maintenir une hauteur d'assiette constante, quelle que soit la charge, pour des déplacements plus confortables, tout en douceur. (Option sur Kombi 320 avec PTAC limité à 3175 kg, incompatible avec l'option crochet d'attelage)

Hayon arrière

Le hayon du Transit Custom Kombi offre un accès entièrement dégagé à l'espace de chargement. (Le hayon vitré, ici présenté, est en option sur les modèles Fourgon, Cabine approfondie et Kombi ; non disponible sur H2).

Facilité d'accès

Les sièges arrière sont facilement accessibles à partir de la porte latérale coulissante côté trottoir. (De série)

Modèle présenté : Ford Transit Custom Kombi L2H2 Trend Business avec peinture métallisée Bleu Azur (option).

Expérience de conduite

Sur la route, le Ford Transit Custom est remarquablement agile. Sa conduite, raffinée et semblable à celle d'une voiture, est facilitée par un diamètre de braquage* de 10,9 m et une direction assistée électrique (EPAS) qui aide à réduire la fatigue du conducteur en ajoutant d'avantage d'assistance lors du stationnement et des manœuvres.

Une position de conduite idéale

Trouvez votre position de conduite idéale avec le siège conducteur réglable en 10 directions, doté d'un soutien lombaire et d'un accoudoir réglable. (de série sur les versions Trend Business, Limited et Sport. La version Ambiente est dotée d'un siège conducteur à 8 réglages et d'un accoudoir)

*Version L1 avec des roues en acier de 15", 11,6 m avec des roues de 16", 11,8 m avec des roues de 17", 12,1 m avec des jantes alliage de 18" (options)

Performance

La puissance pour porter votre activité

Le Ford Transit Custom est propulsé par une gamme de motorisations diesel de pointe, hautes performances, Ford EcoBlue et deux nouvelles technologies mHEV (Hybridation légère) et pHEV (Hybride rechargeable). Toutes les versions répondent aux dernières normes d'émission et combinent un couple généreux pour déplacer des charges lourdes, avec un coût de fonctionnement réduit. Puissants, propres et améliorés, tirez parti de nos moteurs performants diesel Ford EcoBlue et de la technologie de pointe de nos moteurs à essence primés Ford EcoBoost (sur version pHEV).

Plus de technologies pour plus d'économies

- Système Auto Stop&Start
- Système intelligent de charge par régénération Ford
- Indicateur de changement de vitesse pour favoriser une conduite économique
- Contrôle d'accélération : calibration spécifique du moteur visant à limiter l'accélération et donc la consommation de carburant du véhicule à vide (option)
- Système de gestion de la batterie Ford : optimise la durée de vie de la batterie, réduit la consommation de carburant et offre une fiabilité sans faille du démarrage
- La trappe à carburant sans bouchon Ford Easy Fuel permet d'éviter le remplissage accidentel du réservoir avec le mauvais carburant.

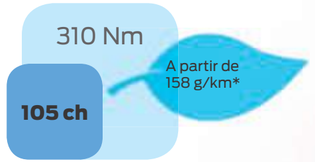

Moteur Diesel 2.0L Ford EcoBlue 105 ch

Le moteur Ford EcoBlue 105 ch (77 kW)/310 Nm du Ford Transit Custom associe une consommation de carburant exceptionnelle (seulement 6,0 L/100 km* en cycle mixte) à un agrément de conduite et un raffinement de haut niveau. Une conception à la pointe de la technologie vous aide à maîtriser vos coûts d'exploitation sans faire de compromis au niveau des performances.

*Sur fourgon 105 ch. Valeurs obtenues lors de cycles d'essai NEDC.

Moteur diesel 2.0L Ford EcoBlue 130 ch

Le moteur 2.0 L Ford EcoBlue 130 ch (96 kW)/360 Nm du Ford Transit Custom allie une consommation de carburant exceptionnelle (seulement 6.0 L/100 km** en cycle mixte) à un agrément de conduite de haut niveau. Sa conception de pointe vous permet de contenir le coût d'exploitation, sans compromettre les performances ou la charge utile.

**à partir de 158 g/km sur Fourgon 130 ch. Valeurs obtenues lors de cycles d'essai NEDC Corrélé.

Moteur diesel 2.0L Ford EcoBlue 170 ch

Le moteur diesel 2.0 L Ford EcoBlue 170 ch (125 kW)/390 Nm apporte le surcroît de puissance et de couple adapté au transport de charges supérieures, tout en contenant les émissions et la consommation (5,9 L/100 km en cycle mixte***).

***à partir de 154 g/km sur un Fourgon 170 ch. Valeurs obtenues lors de cycles d'essai NEDC Corrélé.

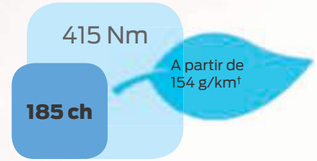

Moteur diesel 2.0L Ford EcoBlue 185 ch

Le nouveau moteur diesel Ford EcoBlue de 185 ch (136 kW) développe un couple de 415 Nm. Étant le moteur le plus puissant de la gamme, ses performances en font le choix idéal pour déplacer de lourdes charges et pour le remorquage, tout en permettant de réaliser des économies de carburant (5,9L/100 km en cycle mixte†).

† à partir de 154 g/km sur un fourgon 185 ch. Valeurs obtenues lors de cycles d'essai NEDC Corrélé..

La technologie Ford EcoBlue hybride (mHEV)

Le Ford Transit Custom est disponible avec la technologie d'hybridation légère (mHEV) sur les moteurs Diesel. Un alterno-démarreur intégré récupère l'énergie en décélération et au freinage et la stocke dans une batterie lithium-ion de 48 volts, située sous le siège passager.

L'énergie est ensuite restituée au moteur pendant la conduite et pour alimenter les accessoires auxiliaires électriques du véhicule. Ce système, couplé à l'auto Stop&Start, permet de réduire la consommation, tout en améliorant l'agrément de conduite par le surcroît de couple fourni à l'accélération ou en reprise. (Option sur modèles avec boîte manuelle)

Technologie Hybride rechargeable (pHEV)

Le nouveau Ford Transit Custom Hybride rechargeable délivre jusqu'à 56 km de conduite zéro émission (norme NEDC), tout en offrant une prolongation d'autonomie jusqu'à 500 km, fournie par le moteur 1.0L EcoBoost. Offrant le même volume de chargement que la version Diesel, le Ford Transit Custom hybride rechargeable permet d'effectuer des trajets de longue distance sans qu'il soit nécessaire de s'arrêter pour recharger.

Note Le Ford Transit Custom hybride rechargeable pHEV sera disponible fin 2019, les versions avec hybridation légère mHEV seront disponibles à partir de juin 2020.
Note Certains équipements présentés ci-dessus sont des options payantes et peuvent ne pas être disponibles sur tous les modèles.

Fini les erreurs de carburant

Le système de remplissage sans bouchon Ford Easy Fuel vous évite de faire accidentellement le plein avec le mauvais carburant. (De série)

Coût d'exploitation

Faites des économies pendant toute la durée de détention de votre fourgon.

Chaque étape de la conception de votre nouveau Ford Transit Custom est placée sous le sceau de la qualité et de la durabilité. Après plusieurs années d'utilisation, ses performances et ses qualités de conduite continueront de vous ravir comme au premier jour.

- Technologie Hybride rechargeable (pHEV) disponible avec moteur EcoBoost (à partir de fin 2019) et Hybridation légère (mHEV) avec moteurs EcoBlue à partir de juin 2020
- Le système Auto Stop&Start vous permet de maximiser les économies de carburant (de série sauf sur la technologie Hybride rechargeable)
- Le contrôle d'accélération est une calibration du moteur conçue pour limiter l'accélération lorsque le véhicule est peu chargé, contribuant ainsi à limiter la consommation de carburant (option)
- Le témoin d'huile moteur s'allume lorsque la qualité de l'huile se détériore entre deux intervalles d'entretien
- Les feux surélevés sont placés au-dessus de la ligne du pare-chocs pour une meilleure protection en cas de choc
- Les capteurs d'usure des plaquettes de frein envoient un avertissement lorsque les plaquettes doivent être remplacées
- Le capteur de filtre à carburant envoie un avertissement en cas d'infiltration d'eau ou de colmatage
- Les répétiteurs latéraux sont positionnés sur le bord intérieur des rétroviseurs pour éviter les dommages accidentels. Lorsqu'ils sont rabattus, les rétroviseurs réduisent la largeur du véhicule d'environ 190 mm
- La garantie anti-perforation de 12 ans offre une assurance contre la perforation de la carrosserie
- Le pare-chocs arrière multi-blocs permet de limiter les coûts de réparation

Vos applications à portée de main

Ford SYNC 3

Ford SYNC 3 s'intègre parfaitement avec votre smartphone pour que vous puissiez tout contrôler, de vos appels téléphoniques et messages texte à la musique et à la navigation, le tout via l'écran tactile 8 pouces ou les commandes vocales d'une remarquable simplicité.

Fonctionnalités SYNC 3

- Gérez votre téléphone, vos morceaux de musique, vos applications et votre système de navigation à l'aide de commandes vocales simples
- Écoutez vos SMS, lus à voix haute pour vous
- Faites vous guider efficacement virage après virage, jusqu'à la destination de votre choix
- La fonction Assistance d'urgence† permet aux occupants de passer un appel d'urgence et d'indiquer la localisation du véhicule aux services de secours, dans leur langue
- Gérez vos applications compatibles avec SYNC à l'aide d'AppLink et profitez de la compatibilité Apple CarPlay et Android Auto pour parcourir votre smartphone via l'écran d'accueil SYNC 3
- L'écran tactile du système multimédia SYNC 3 fonctionne par gestes de glissement et de zoom par pincement. Vous pouvez réarranger ses icônes et modifier le fond d'écran pour plus de personnalisation

Accédez à des fonctions supplémentaires via votre smartphone avec l'**application FordPass**.

- Sélectionnez des points d'intérêt sur votre itinéraire. FordPass transmet automatiquement ces destinations au système de navigation SYNC 3 lorsque vous vous connectez via AppLink
- Recherchez des stations-service par marque ou par type de carburant et comparez les prix
- Recherchez des parcs de stationnement disponibles, vérifiez leur prix, heures d'ouverture et plus encore

Veuillez noter : L'intégration smartphone SYNC 3 n'est disponible qu'avec l'iPhone 5/Android 5.0 (Lollipop) ou les versions ultérieures. Certaines fonctions SYNC 3 exigent une connexion de données entraînant des frais liés d'utilisation mobile de données. Pour savoir si Apple CarPlay et Android Auto sont disponibles sur votre marché, reportez-vous aux sites officiels d'Apple CarPlay et d'Android Auto pour avoir les informations les plus récentes.

†Le système d'aide d'urgence de Ford est une fonctionnalité SYNC innovante qui utilise un appareil Bluetooth® apparié et connecté au téléphone mobile pour permettre aux occupants du véhicule de lancer un appel au Centre de communications local, à la suite d'un accident impliquant le déploiement de l'airbag du véhicule ou l'arrêt de la pompe à carburant. La fonction est active dans plus de 40 régions et pays européens.

La connectivité dans les gènes

L'association du modem FordPass Connect* et de l'application FordPass facilite votre travail, ouvrant la voie à un éventail de fonctionnalités supplémentaires de sécurité et d'efficacité.

FordPass Connect

- **Live Traffic**** fournit une information régulière sur les conditions de circulation directement au système de navigation SYNC 3. Celui-ci ajuste l'itinéraire recommandé en fonction du trafic pour vous permettre d'arriver à l'heure et détendu
- **Le point d'accès Wi-Fi embarqué***** permet de travailler de façon mobile, avec jusqu'à 10 appareils connectés à la vitesse de la 4G. Vous pouvez même utiliser le point d'accès Wi-Fi jusqu'à 15 m à l'extérieur du véhicule pour travailler plus efficacement une fois arrivé sur place

FordPass

- **Notification d'alerte** si l'alarme est déclenchée, vous serez avisé par l'application FordPass pour préserver la sécurité de votre véhicule
- **Le verrouillage et déverrouillage à distance** vous permet de vérifier si le véhicule est verrouillé et de le verrouiller depuis votre smartphone, peu importe la distance
- **Trouvez des parcs de stationnement** à proximité et filtrez les résultats d'après la hauteur minimum d'accès des véhicules.
- **État du véhicule** permet au conducteur de surveiller l'entretien de base, de vérifier rapidement qu'il a assez de carburant et que la pression des pneus est correcte pour la charge embarquée

*FordPass Connect est une option supplémentaire. Le modem embarqué sera connecté à la remise du véhicule. Vous pouvez choisir d'adopter ou de rejeter certains échanges de données. La technologie sera disponible sur certains marchés en 2019, les autres marchés courant 2020.

**L'accès à Live Traffic est gratuit pendant les deux premières années après l'achat d'un nouveau véhicule Ford équipé de la navigation SYNC 3, moyennant des frais de licence.

***Point d'accès Wi-Fi (jusqu'à 4G LTE) avec données sans fil durant une période d'essai gratuite qui commence au moment de l'activation du point d'accès Wi-Fi et expire au bout de 3 mois ou lorsque vous avez utilisé 3 Go de données, selon la première éventualité. Par la suite, vous pouvez acheter des données supplémentaires auprès de SFR. Veuillez vous reporter au site Web de SFR pour plus de détails concernant les forfaits de données. *Pour bénéficier des services de point d'accès Wi-Fi intégrés, un véhicule Ford 2019 doit être équipé des équipements requis et vous devez avoir souscrit à un abonnement de services mobiles. La couverture et les services de données ne sont pas disponibles partout et dépendent des modalités de votre abonnement de services mobiles, des frais de messagerie et de transmission de données peuvent s'appliquer.

Anticiper

Vous aide à voir ce que vous ne pouvez pas voir.

Le nouveau Ford Transit Custom bénéficie d'une panoplie impressionnante de technologies conçues pour vous et vos passagers.

Alerte de véhicule en approche

Quand vous sortez en marche arrière d'un emplacement de stationnement perpendiculaire, l'alerte de véhicule en approche surveille les flans de votre véhicule. Si un véhicule en mouvement ou tout autre danger est détecté, le dispositif vous alerte par des avertissements sonores et visuels (option).

Système de surveillance des angles morts (BLIS)

Lorsqu'un autre véhicule (voiture, camionnette ou camion) passe dans votre angle mort, le système vous alerte au moyen d'un témoin lumineux intégré aux rétroviseurs extérieurs conducteur et passager. Si votre véhicule est équipé d'un attelage monté en usine et que vous tractez, le témoin s'allume également lorsqu'un véhicule arrive à hauteur de votre remorque. (Option)

Live Traffic*

Live Traffic fournit des informations de trafic à jour, directement sur votre système de navigation SYNC 3. Le système ajuste ensuite votre itinéraire recommandé d'après les conditions de circulation, vous permettant d'arriver plus détendu et à l'heure. Disponible via SYNC 3 avec système de navigation. (Option)

*L'accès au Live Traffic est gratuit pendant les 2 premières années suivant l'enregistrement d'un Nouveau Ford Transit équipé de SYNC 3 avec navigation. Au-delà de cette période initiale, la souscription d'un abonnement est requise pour continuer à bénéficier du service.

Alerter

Des technologies d'aide au conducteur pour vous aider à agir.

Associant les informations d'une caméra frontale et la technologie radar, le nouveau Ford Transit Custom peut vous aider dans une grande diversité de situations de conduite. Avec son assistant pré-collision (option) qui peut vous prévenir qu'une collision est imminente jusqu'au système d'alerte de changement de voie (option) qui vous avertit lorsque vous déviez de votre voie de circulation, le Ford Transit Custom est mieux équipé que jamais pour vous prêter main-forte.

Assistant pré-collision

Grâce à un radar et à la caméra avant, l'alerte anti-collision[0,2)] avec détection des piétons* (en option) surveille la proximité d'autres véhicules et de piétons*. Si un risque de collision est détecté, vous êtes alerté et, si nécessaire, les freins sont préchargés. Si le système détermine qu'une collision est imminente, le freinage actif[0,2)] peut actionner automatiquement les freins à pleine puissance pour atténuer l'effet d'un impact. (Option)

*La détection des piétons est conçue pour fonctionner jusqu'à une vitesse de 80 km/h.

Alerte de franchissement de ligne involontaire[0,*2)]

Lorsque vous roulez sur l'autoroute, un simple moment d'inattention peut vous faire dévier de votre voie de circulation. Le système d'alerte de changement de voie est conçu pour détecter tout rapprochement des marquages routiers sans activation du clignotant et vous avertir en faisant vibrer le volant (Option sur Trend Business, Limited et Sport)

Alerte de baisse de vigilance du conducteur[0,2)]

Ce système vous avertit que votre comportement de conduite suggère une baisse de vigilance. Il affiche d'abord une icône d'avertissement au tableau de bord, puis émet un avertissement sonore si votre vigilance diminue davantage. (En option, couplée avec le système d'alerte de changement de voie)

[0)]Utilise des capteurs.
[2)]Equipement d'aide au conducteur.
*Fonctionne à partir de 70 km/h sur les routes à voies multiples dont le marquage au sol est clairement visible.

Voir et être vu

Un éclairage amélioré pour une visibilité exceptionnelle

Avec ses nouveaux phares, alliant l'élégance et la puissance, le Ford Transit Custom est un fourgon fait pour être remarqué.

Phares halogènes avec feux d'angle fixes

Lorsque vous tournez le volant à un angle de plus de 30 degrés, les feux d'angle fixe éclairent le côté correspondant de la route pour vous offrir une meilleure visibilité nocturne. Ce système fonctionne jusqu'à 30 km/h. (De série sur Trend Business, Limited et Sport)

Phares BI-xénon avec feux d'angles fixes

Les nouveaux phares BI-xénon du nouveau Ford Transit Custom offrent une lumière de meilleure qualité que les ampoules halogènes, tout en consommant moins d'énergie. Des feux d'angle fixe, à l'intérieur de chaque phare, illuminent les coins dans les virages, à des vitesses allant jusqu'à 60 km/h. La fonction d'allumage automatique des feux allume automatiquement les phares dès que la lumière extérieure baisse, pour continuer de bien éclairer la route devant vous. (Option)

A la pointe de la technologie

Des systèmes de pointe pour vous faciliter la tâche.

Le Ford Transit Custom est doté de toute une série d'équipements de sécurité et d'aide au conducteur permettant de rendre vos déplacements professionnels plus sûrs et moins astreignants.

Contrôle de stabilité anti-retournement[Ø1)]

Le capteur de roulis Ford aide le système de contrôle de stabilité antiretournement à maintenir un contact ferme entre les pneus et le sol quand le centre de gravité est haut placé ou quand le véhicule prend des virages en dévers. (De série)

Système Auto Stop & Start

Coupe automatiquement le moteur lorsque le véhicule est immobilisé et la boîte de vitesse au point mort. Le redémarrage s'effectue sans à-coup, réduisant la consommation de carburant et les émissions. (De série sauf sur les versions hybrides rechargeables pHEV)

Stabilisateur de vent latéral[Ø1)]

Ce système compense les dérives du véhicule sur sa voie en cas de fort vent latéral. Pour assurer cette fonction, différents capteurs détectent la présence de forts vents latéraux et corrigent la trajectoire du véhicule. (De série)

Antipatinage[1)]

Si le patinage d'une roue est détecté à faible vitesse, ce système attribue davantage de couple à la roue offrant la meilleure adhérence. (De série)

Aide au freinage d'urgence[Ø1)]

Ce système est conçu pour détecter une situation de freinage d'urgence et augmenter la pression du système de freinage pour réduire les distances d'arrêt. (De série)

Contrôle électronique de stabilité (ESC)[Ø1)]

Conçu pour vous aider à garder le contrôle de votre véhicule en conditions de conduite extrêmes. Il détecte tout écart de la trajectoire choisie et régule automatiquement le freinage et la puissance du moteur pour vous permettre de rester dans la bonne trajectoire. (De série)

Capacité de remorquage impressionnante**

Avec une capacité de remorquage maximale de 2 800 kg*, le Ford Transit Custom offre une puissance de traction impressionnante ainsi qu'un ensemble complet d'équipements de sécurité. (Transit Custom Hybride rechargeable non homologué pour le remorquage)

Contrôle du roulis de la remorque[Ø1)]

Cette fonction permet de détecter le roulis de la remorque et d'agir en conséquence pour en limiter l'ampleur. (De série, mais activé avec les dispositifs d'attelage de remorque Ford en option)

Aide au démarrage en côte[Ø2)]

L'aide au démarrage en côte évite au véhicule garé en pente de reculer lorsque vous passez de la pédale de frein à la pédale d'accélérateur. Fonctionnant en marche avant comme en marche arrière, elle est idéale pour le remorquage ou dans une pente. (De série)

[Ø]Utilise des capteurs.
*Capacité de remorquage maximale sur les L2.
[1)]Equipement de sécurité.
[2)]Equipement d'aide au conducteur.
**Capacité techniquement admissible. La charge technique maximale remorquable indiquée peut être limitée par les dispositions légales en vigueur et notamment les articles R.312-1 à R.312-9 du Code de la Route.

Airbags rideaux[Ø1)]

Conçus pour apporter une protection supplémentaire au conducteur et aux passagers des sièges avant. (Option)

Des équipements pour vous faciliter la vie

Active Park Assist[Ø]

Le système permet de manoeuvrer pour stationner. Il vous suffit d'appuyer sur un bouton pour que les capteurs du système détectent les places adaptées et le système prend le contrôle du volant pour guider le véhicule. Durant ces manoeuvres, vous n'agissez que sur le freinage et l'accélération. (Option)

Boîte automatique SelectShift

Plus de confort et d'agrément de conduite en milieu urbain. Cette boîte de vitesse automatique 6 rapports peut aussi être utilisée en mode manuel (mode M) pour vous aider à monter les pentes ou sur des routes à plus faible adhérence. (Option sur les motorisations 130 ch,170 ch, et 185 ch)

Moniteur d'entretien du véhicule

Il analyse les données de votre véhicule pour s'assurer que le moteur fonctionne au mieux. Il affiche une gamme d'informations tels que la durée de vie restante de l'huile, l'avertissement de présence d'eau dans le carburant, et le niveau d'AdBlue. (De série)

Trappe de chargement

La trappe inférieure de la cloison de séparation donne accès à la zone de stockage située sous les sièges, permettant de transporter en toute sécurité des éléments tels que des tuyaux et des échelles. (Jusqu'à 3 m sur L1 et 3,4 m sur L2) (non disponible sur motorisations mHEV)

Régulateur de vitesse adaptatif[Ø2)]

Une fois que vous avez défini la vitesse souhaitée, le régulateur de vitesse adaptatif maintient une distance prédéterminée avec le véhicule qui vous précède. Si les capteurs détectent un ralentissement de la circulation devant vous, la vitesse de votre véhicule diminue et s'adapte automatiquement. Dès que la route est à nouveau dégagée, votre véhicule reprend sa vitesse de croisière. (Option)

Pare-brise chauffant Quickclear

Dégivre rapidement votre pare-brise, même par grand froid matinal. (De série sur Limited et Sport)

Caméra de recul

La sélection de la marche arrière affiche automatiquement une vue de l'arrière du véhicule sur l'écran du système audio. Des repères superposés à l'image de la caméra indiquent la trajectoire du véhicule permettant aussi de faciliter l'approche et l'attelage d'une remorque. (Option)

Modes de conduite sélectionnables

Permet de sélectionner le mode de conduite le plus adapté, Normal ou Eco. Le système ajuste divers paramètres, dont la réponse de l'accélérateur afin d'optimiser le véhicule pour une efficacité maximale.

[Ø] Utilise des capteurs.
[2)] Equipement d'aide au conducteur.

Ambiente

Principaux équipements extérieurs

- Phares halogènes avec feux de jour
- Extinction différée des phares
- Roues acier 15" (260, 280, 300) ou 16" (320, 340 sauf pHEV)
- Lève-vitres avant électriques
- Verrouillage centralisé à commande à distance
- Porte latérale de chargement droite
- Pare-chocs arrière multi-blocs
- Portes arrière tôlées battantes à ouverture 90°/180°
- Protections latérales noires
- Bavettes avant et arrière
- Vitres teintées

Principaux équipements intérieurs

- Système audio format DIN, avec BlueTooth®, prise USB, commandes au volant, 2 haut-parleurs
- Volant réglable en hauteur et en profondeur
- Ordinateur de bord
- Indicateur de maintenance
- Siège conducteur à réglages multiples, dont réglage en hauteur, avec accoudoir
- Banquette passager deux places avec assise relevable et coffre de rangement
- Boîte à gants avec rangement pour documents au format A4
- Système d'information du conducteur Ford EcoMode
- Prise de courant 12 V au tableau de bord
- Revêtement de sol lavable en caoutchouc (cabine)

- Eclairage dans le compartiment de chargement
- Crochets d'arrimage de charge dans le compartiment arrière
- Cloison de séparation en acier pleine largeur compatible DIN/ISO avec trappe inférieure côté passagers (Fourgon, non disponible sur mHEV))

Pack d'options disponible :

Pack Vision
(de série sur hybride rechargeable pHEV)

- Rétroviseurs extérieurs électriques et chauffants
- Pare-brise chauffant Quickclear
- Témoin de niveau de lave-glace

Moteurs

- 120 ch hybride rechargeable pHEV (92 kW)/355 Nm
- 2.0 EcoBlue 105 ch (77 kW)/310 Nm
- 2.0 EcoBlue 105 ch hybride mHEV (77 kW)/310 Nm (sur Kombi uniquement)
- 2.0 EcoBlue 130 ch (96 kW)/360 Nm
- 2.0 EcoBlue 130 ch hybride mHEV (96 kW)/360 Nm

(motorisations mHEV disponibles à partir de juin 2020 sur fourgons et cabines approfondies)

Transmissions

- Boîte manuelle 6 vitesses
- Automatique 1 vitesse sur hybride rechargeable pHEV

Styles de carrosserie

- Fourgon
- Cabine approfondie
- Kombi

mHEV = hybridation légère, pHEV : Hybride rechargeable. Le Transit Custom hybride rechargeable sera disponible à partir de la fin 2019. Les spécifications du pHEV sont différentes, veuillez consultez les tableaux de spécifications.

Modèle présenté : Ford Transit Custom finition Ambiente L1 H1 en peinture métallisée Gris Lunaire (option).

Trend Business

Principaux équipements extérieurs en plus de Ambiente

- Rétroviseurs extérieurs à réglage électrique, chauffants, peints couleur carrosserie
- Phares halogènes avec feux de jour LED
- Phares antibrouillard avant
- Roues acier avec enjoliveurs pleins : 15" (280, 300) ou 16" (320, 340 et boîte automatique)
- Pare-chocs avant couleur carrosserie
- Aide au stationnement avant et arrière

Principaux équipements intérieurs en plus de Ambiente

- Système audio SYNC avec écran couleur 4", Bluetooth®, prise USB, commandes au volant et 4 haut-parleurs (sur Kombi)
- Régulateur/limiteur de vitesse
- Siège conducteur multi-réglages, dont réglage en hauteur et du soutien lombaire, avec accoudoir
- Double siège passager avant avec coffre de rangement et tablette escamotable
- Air conditionné à réglage manuel avec filtre à pollen
- Volant gainé de cuir*
- Boîte à gants avec couvercle verrouillable
- Protection de plancher de chargement facile à nettoyer (sur Fourgon)
- Protection des panneaux latéraux à mi hauteur (sur Fourgon)
- Capteur de niveau bas de liquide lave-glace

mHEV = hybridation légère, pHEV = hybride rechargeable
Le transit Custom hybride rechargeable sera disponible à la fin de 2019. Les spécifications du pHEV sont différentes, consultez les tableaux de spécifications.
*Détails de nos cuirs sur Ford.fr

Packs d'options disponibles :

Pack Vision Plus
En plus du Pack Vision

- Rétroviseurs extérieurs rabattables électriquement
- Allumage automatique des feux
- Essuie-glaces avant automatiques à détecteur de pluie

Pack Zen Connect

En plus du Pack Vision Plus

- Caméra de recul avec affichage dans l'écran du système audio SYNC
- Système d'alerte de changement de voie avec détection de la baisse de vigilance du conducteur

Motorisations

- 120 ch hybride rechargeable pHEV (92 kW)/355 Nm
- 2.0 EcoBlue 105 ch (77 kW)/310 Nm
- 2.0 EcoBlue 130 ch (96 kW)/360 Nm
- 2.0 EcoBlue 130 ch hybride mHEV (96 kW)/360 Nm
- 2.0 EcoBlue 170 ch (125 kW)/390 Nm

Air conditionné
(De série)

- 2.0 EcoBlue 170 ch hybride mHEV (125 kW)/360 Nm

(motorisations 130 ch et 170 ch mHEV disponibles à partir de juin 2020 sur fourgons et cabines approfondies)

Transmissions

- Boîte manuelle 6 vitesses
- Boîte automatique 6 vitesses (motorisations EcoBlue, 1 vitesse sur

Aide au stationnement avant et arrière
(De série)

hybride rechargeable pHEV)

Carrosseries

- Fourgon
- Cabine approfondie
- Kombi

Modèle présenté : Ford Transit Custom Trend L1H1 en peinture non métallisée Rouge Racing.

Limited

Principaux équipements extérieurs en plus de Trend Business

- Pare-brise chauffant Quickclear
- Essuie-glaces avant automatique avec détecteur de pluie
- Allumage automatique des feux
- Entourage de calandre chromé
- Protections latérales et pare-chocs avant/arrière et poignées de portes couleur carrosserie
- Jantes alliage 16" 5x2 branches
- Rétroviseurs extérieurs rabattables électriquement

Principaux équipements intérieurs en plus de Trend Business

- Système audio SYNC 3 avec écran couleur 8", Bluetooth®, prise USB, commandes au volant et 4 haut-parleurs, compatible Apple CarPlay et Android Auto et Waze©
- Connectivité 4G avec modem embarqué FordPass Connect
- Sièges avant - conducteur et banquette passagers - chauffants
- Pommeau de levier de vitesses gainé cuir*
- Airbag passager avant◊ désactivable
- Protection intégrale du compartiment de chargement (plancher étanche et panneaux latéraux pleine hauteur)
- Eclairage du compartiment de chargement à LED

◊Note : Ne jamais placer un siège de sécurité enfant dos à la route sur le siège passager avant d'un véhicule dont l'airbag frontal passager n'est pas désactivé ou désactivable.

*détails de nos cuirs sur Ford.fr

mHEV = Hybridation légère, pHEV = Hybridation rechargeable. Le pHEV sera disponible à la fin de 2019. Les spécifications du pHEV sont différentes, veuillez consulter les tableaux de spécifications. Les motorisations mHEV seront disponibles à partir de juin 2020 sur fourgons et cabines approfondies.

Pack d'options disponible :

Pack Zen Connect
- Caméra de recul
- Alerte de franchissement de ligne

Motorisations

- 120 ch hybride rechargeable pHEV (92 kW)/355 Nm
- 2.0 EcoBlue 130 ch (96 kW)/360 Nm
- 2.0 EcoBlue 130 ch hybride mHEV (96 kW)/360 Nm
- 2.0 EcoBlue 170 ch (125 kW)/390 Nm
- 2.0 EcoBlue 170 ch hybride mHEV (125 kW)/390 Nm

Transmissions

- Boîte manuelle 6 vitesses
- Boîte automatique 6 vitesses (motorisations EcoBlue, 1 vitesse sur hybride rechargeable pHEV)

Carrosseries

- Fourgon, Cabine Approfondie

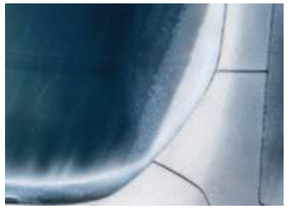

Pare-brise chauffant Quickclear
(De série)

Rétroviseurs extérieurs rabattables électriquement
(De série)

Le modèle représenté est un Ford Transit Custom finition Limited L1 H1 en peinture métallisée Gris Magnetic (option).

Sport

Principaux équipements extérieurs en plus de Limited

- Kit carrosserie Sport – jupe de pare-chocs inférieur avant avec entourage de phares antibrouillard exclusif, jupes latérales couleur carrosserie, jupe de bouclier arrière, passages de roues avant et arrière élargis avec bavettes exclusives et bandes décoratives façon sport sur le capot, le pare-chocs inférieur et le hayon avec rappels latéraux
- Jantes alliage 17" 5x2 branches noires finition brillante (sur 310), jantes alliage 18" (sur 290 Fourgon). Avec écrous antivol
- Contrôle de la pression des pneumatiques

Principaux équipements intérieurs en plus de Limited

- Garnissage partiel des sièges en cuir*
- Siège passager simple à dossier inclinable et appui-tête réglable, réglage avant/arrière, à hauteur réglable et réglage du soutien lombaire (Cabine approfondie et Kombi uniquement)

Pack d'options disponible :

Pack Zen Connect

- Caméra de recul
- Système d'alerte de changement de voie avec détection de la baisse de vigilance du conducteur

Motorisations

- 2.0 EcoBlue 185 ch (125 kW)/415 Nm
- 2.0 EcoBlue 185 ch hybride mHEV (125 kW)/415 Nm

Transmissions

- Boîte manuelle 6 vitesses
- Boîte automatique 6 vitesses

Carrosseries

- Fourgon
- Cabine Approfondie
- Kombi

Sellerie en cuir* partiel

(De série)

Jantes alliage 18" sur pneumatiques 235/50R18

(De série sur Fourgon Sport 290)

*Détails de nos cuirs sur Ford.fr

Motorisation mHEV disponible à partir de juin 2020 sur fourgons et cabines approfondies.

Modèle présenté : Ford Transit Custom finition Sport L1H1 en peinture métallisée Bleu Azur (option).

Peintures et garnissages

Choisissez la peinture de carrosserie et les garnissages qui correspondent le mieux à votre logo d'entreprise.

1. Ambiente
Assise de siège : Quadrant, coloris Gris Dark Palazzo
Rembourrage latéral : City, coloris Ebony
(De série)

2. Option Vinyl Ambiente, Trend Business
Assise de siège : Vinyl Crosshatch Salerno, coloris Gris Dark Palazzo
Rembourrage latéral : Vinyl Salerno, coloris Ebony
(Option, non disponible sur pHEV)

3. Trend Business
Assise de siège : Capitol, coloris Ebony
Rembourrage latéral : City, coloris Ebony
(De série)

4. Limited
Assise de siège : Inroad Emboss, coloris Ebony
Rembourrage latéral : Marl, coloris Ebony
(De série)

5. Sport
Assise de siège : Dynamo Emboss sur Eton, coloris Ebony
Rembourrage latéral : Cuir Salerno, coloris Ebony
(De série)

1.

2.

3.

4.

5.

Bleu Abysse
Peinture non métallisée

Blanc Glacier
Peinture non métallisée

Rouge Racing
Peinture non métallisée

Noir Agate
Peinture métallisée*

Bleu Azur
Peinture métallisée*

Gris Millenium
Peinture métallisée*

Rouge Kapoor
Peinture métallisée*

Gris Magnetic
Peinture métallisée*

Gris Lunaire
Peinture métallisée*

Orange Glow
Peinture métallisée*

Garantie anti-perforation de 12 ans
Le Ford Transit Custom doit sa durabilité extérieure à un procédé rigoureux de peinture en plusieurs étapes. Grâce, notamment, à ses éléments de carrosserie en acier injecté de cire et à sa couche de finition résistante à l'usure, ainsi qu'aux nouveaux matériaux et processus d'application, ce véhicule conservera son apparence séduisante pendant de nombreuses années.

*Les peintures métallisées sont des options payantes.

Le Ford Transit Custom est couvert par la garantie anti-perforation Ford de 12 ans à compter de la date de première mise en circulation. Soumis à condition.

Remarque Les images utilisées ont pour seul but d'illustrer les teintes de carrosserie et peuvent ne pas correspondre aux spécifications actuelles. Les teintes et garnissages reproduits dans cette brochure peuvent être différents des teintes réelles du fait des limites inhérentes aux processus d'impression utilisés.

Revêtement de zinc	Phosphatage	Revêtement électrophorétique	Apprêt	Revêtement de finition	Vernis

Personnalisation

Echelle arrière
Permet d'accéder facilement et en toute sécurité au toit de votre fourgon. (125 kg maxi., uniquement pour les véhicules avec portes arrière battantes avec charnières à 180 degrés) (Option et accessoire)

Grille de protection de vitre arrière
Grilles de protection de vitre de haute qualité permettant de protéger votre changement contre le vol. Incompatible avec les modèles équipés d'un hayon. (Option et accessoire)

Plancher multifonctionnel
Le plancher de chargement multifonctionnel antidérapant et les rails de fixation en aluminium au sol et sur les parois latérales permettent la fixation aisée de rayonnages et de cloisons de séparation, et l'arrimage du chargement. (Option, non disponible sur Cabine approfondie)

Attelage Brink®*
Pour une capacité de transport supplémentaire, le crochet d'attelage permet de tracter jusqu'à 2 500 kg selon la motorisation. (Pour plus d'informations, veuillez consulter votre concessionnaire Ford) (détachable avec ou sans outils, incompatible avec suspension à air pneumatique, dispositif d'abaissement, incompatible avec accès roue de secours porte fermée (Accessoire)

ARP* Barres de protection latérales
Jeu de deux barres de protection latérales de section tubulaire, en acier chromé poli. (Accessoire)

Thule®* Barres de toit transversales
Jeu de deux barres de toit transversales pour versions à toit profilé (H1). Uniquement compatible avec pattes et kits de fixations Thule®. (Accessoire)

Galerie de toit Q-Top®* (Q-Tech)
Structure en aluminium ultralégère permettant une charge additionnelle*. Idéale pour transporter des éléments longs, larges ou volumineux ; vous offre davantage de flexibilité dans vos activités professionnelles quotidiennes. (Accessoire)

(Toit profilé H1, charge maximale sur le toit de 150 kg, poids de la galerie de toit inclus, capacité de charge restante de 120 kg)

Rouleau pour échelle Q-Top®* (Q-Tech) pour galerie de toit Q-Top®* (Q-Tech)
Rouleau pour échelle arrière permettant de faciliter le chargement et le déchargement. (Accessoire) (empattement court et empattement long, 150 cm, monté sur la galerie de toit ci-dessus)

Barres de toit rétractables
Galerie de toit unique et innovante. Jeu de 3 barres de toit rabattables, en aluminium. Capacité de chargement 130 kg (80 kg pour Tourneo Custom Sport). (Accessoire sur toit profilé H1 seulement)

Déflecteurs d'air ClimAir®*
En diminuant les turbulences et le bruit, ces déflecteurs permettent de circuler confortablement avec les vitres avant abaissées, même sous une pluie légère. (Accessoire)

Jantes alliage
Jantes alliage 16" 5x2 branches (de série sur Limited). Ecrous antivol également disponibles. (Accessoire)

Aide au stationnement arrière Xvision (SCC)*
Un signal sonore vous aide à juger des distances de stationnement. (Accessoire)

Bavettes
Les bavettes profilées protègent votre Ford Transit Custom des projections de la route et des gravillons. (Accessoire)

Plancher de chargement bois

Protection de plancher de chargement en bois recouvert d'un revêtement antidérapant et de profilés d'aluminium pour une excellente durabilité. Charge maximale 500 daN. (Option et accessoire)

Bott* Filet de plancher de chargement

Fixez vos charges facilement et en toute sécurité grâce à ce système ultra léger de filet de retenue du chargement, une solution idéale pour les services de livraison rapide et livraison de colis. Se fixe aux points d'arrimage latéraux et peut se ranger dans un sac de rangement lorsqu'il n'est pas utilisé. Charge maximale 500 daN. Disponible pour modèles L1 et L2. (Option et accessoire)

Rails de fixation (option) et blocs coulissants avec crochets d'arrimage (10) pour dispositif de retenue du chargement (Option)

Tôle de protection sous moteur

Robuste et résistante à la corrosion, cette tôle en métal protège le moteur contre les pierres et les chocs contre les trottoirs. Elle s'enlève facilement pour les vidanges et les révisions. (Option et accessoire)

HDD®* Housse de protection du siège conducteur

Housse de protection du siège conducteur en nylon à haute résistance, avec enduit imperméable et résistant au feu pour une protection longue durée. Coloris noir. Permet de protéger la sellerie d'origine du siège des tâches de boue, de graisse, etc. (Accessoire)

*Veuillez vous reporter aux spécifications de poids et charges.
*Elément couvert par la garantie d'un fournisseur tiers. Consultez la couverture arrière pour plus d'informations.
Pour plus d'accessoires pour votre Ford Transit Custom, rendez-vous sur www.fordaccessoires.fr
Pour découvrir les articles de la marque Ford, des vêtements aux produits Lifestyle en passant par les modèles réduits, rendez-vous sur www.fordlifestylecollection.com

Dimensions (mm)

		Fourgon L1 H1	Fourgon L1 H2	Fourgon L2 H1	Fourgon L2 H2
A	Longueur hors tout	4973	4973	5340	5340
B	Largeur hors tout avec rétroviseurs	2272	2272	2272	2272
	Largeur hors tout avec rétroviseurs rabattus	2080	2080	2080	2080
	Largeur hors tout sans rétroviseurs et poignées	1986	1986	1986	1986
C	Hauteur hors tout*	1925-2000	2286-2366	1922-1979	2285-2343
D	Empattement	2933	2933	3300	3300
E	Porte à faux avant	1012	1012	1012	1012
F	Porte à faux arrière	1028	1028	1028	1028
G	Largeur d'ouverture de la porte latérale	1030	1030	1030	1030
H	Hauteur d'ouverture de la porte latérale	1324	1324	1324	1324
I	Largeur d'ouverture portes/hayon arrière	1404	1404	1404	1404
J	Hauteur d'ouverture portes/hayon arrière	1347	1706	1347	1706
K	Longueur de chargement maxi/utile (jusqu'à la séparation)	2554	2554	2921	2921
	Longueur d'espace de chargement maxi – trappe de chargement ouverte	3037	3037	3404	3404
L	Largeur de chargement maxi	1775	1775	1775	1775
M	Largeur de chargement entre passages de roue	1392	1392	1392	1392
N	Hauteur intérieure	1406	1778	1406	1778
O	Hauteur de chargement mini/maxi	511-564	511-564	513/536	513/536
P	Volume d'espace de chargement maxi (avec séparation) (m^3)	6,0	7,2	6,8	8,3
	Volume d'espace de chargement (derrière la séparation) (SAE) (m^3)	5,7	7,2	6,6	8,2
	Volume d'espace de chargement (avec séparation) (VDA) (m^3)	5,4	6,6	6,2	7,7
Diamètre de braquage (m)					
Roues 15", entre trottoirs/entre murs		10,9/11,6	10,9/11,6	12,2/12,8	12,2/12,8
Roues 16", entre trottoirs/entre murs		11,6/12,2	11,6/12,2	12,8/13,4	12,8/13,4
Roues 17", entre trottoirs/entre murs		11,8/12,3	–	13,0/13,5	–
Roues 18", entre trottoirs/entre murs		12,1/12,6	–	–	–
Cabine Approfondie					
G	Largeur d'ouverture de la porte latérale	930	–	930	–
P	Volume de chargement maxi. (derrière la cloison) (m^3)	3,5	–	4,4	–
	Volume de chargement (derrière la cloison) (SAE) (m^3)	3,5	–	4,3	–
	Volume de chargement (derrière la cloison) (VDA) (m^3)	3,2	–	4,0	–
K	Longueur de chargement maxi	1577	–	1944	–
K	Longueur de chargement utile à 1.2 mètres de hauteur	1505	–	1872	–

L1 = empattement court, **L2** = empattement long, **H1** = toit profilé, **H2** = toit surélevé. Toutes les dimensions (indiquées en mm) varient en fonction des tolérances de fabrication et font référence aux modèles de base, et ne prennent pas en compte les équipements supplémentaires. *Les dimensions de hauteur indiquent une plage allant du minimum au maximum (d'un véhicule chargé au maximum à un véhicule vide). Ces illustrations sont fournies à titre indicatif uniquement. **Méthode VDA** Méthode utilisée par la fédération allemande de l'industrie automobile (Verband der Automobilindustrie) (VDA). Les chiffres VDA sont déterminés en remplissant l'espace de chargement avec des blocs de « litre », chacun mesurant 200x100x50 mm. Ces blocs sont comptés et le résultat numérique est converti en mètres cubes. **Méthode SAE** Méthode utilisée par la société américaine des ingénieurs de l'automobile (Society of Automotive Engineers) (SAE). Les chiffres SAE sont déterminés par la moyenne de deux dimensions de hauteur, longueur et largeur, multipliées pour obtenir le volume en mètres cubes. **La méthode du Volume de chargement maximum** mesure simplement le volume d'un matériau finement granuleux, comme du sable ou du riz, pouvant être placé dans l'espace de chargement.

Fourgon

L1 H1 6,0 m³

L2 H1 6,8 m³

L1 H2 7,2 m³

L2 H2 8,3 m³

Cabine approfondie

L1 H1 3,5 m³

L2 H1 4,3 m³

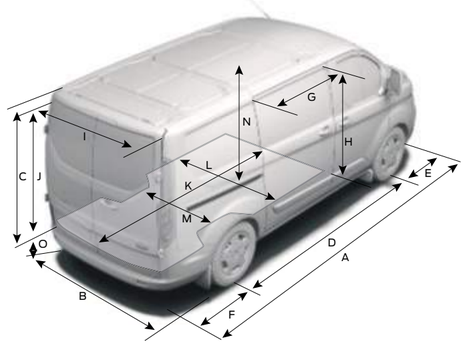

Kombi

L1 H1 1,3 m³

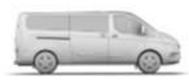

L2 H1 2,0 m³

L1 H2 1,6 m³

L2 H2 2,5 m³

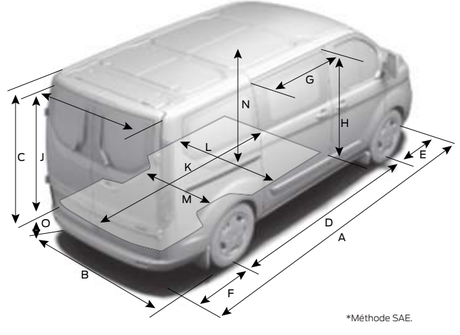

*Méthode SAE.

Dimensions (mm)

		Kombi L1 H1	Kombi L1 H2	Kombi L2 H1	Kombi L2 H2
A	Longueur hors tout	4973	4973	5340	5340
B	Largeur hors tout avec rétroviseurs	2272	2272	2272	2272
	Largeur hors tout avec rétroviseurs rabattus	2080	2080	2080	2080
	Largeur hors tout sans rétroviseurs et poignées	1986	1986	1986	1986
C	Hauteur hors tout*	1925-2000	2286-2366	1922-1979	2285-2343
D	Empattement	2933	2933	3300	3300
E	Porte à faux avant	1012	1012	1012	1012
F	Porte à faux arrière	1028	1028	1028	1028
G	Largeur d'ouverture de la porte latérale	930	930	930	930
H	Hauteur d'ouverture de la porte latérale	1292	1292	1292	1292
I	Largeur d'ouverture porte/hayon arrière (sans clim arrière)	1404	1404	1404	1404
	Largeur d'ouverture porte /hayon arrière (avec clim arrière)	1215	1215	1215	1215
J	Hauteur d'ouverture porte/hayon arrière	1297	1660	1297	1660
K	Longueur d'espace de chargement maxi (derrière la deuxième rangée)	1545	1545	1912	1912
	Longueur d'espace de chargement maxi (derrière la troisième rangée)	687	687	1054	1054
L	Largeur de chargement maxi	1775	1775	1775	1775
M	Largeur de chargement entre passages de roue	1351	1351	1351	1351
N	Hauteur intérieure	1382	1754	1382	1754
O	Hauteur de chargement mini/maxi*	511/564	511/564	513/536	513/536
P	Volume de chargement (SAE) (m^3) – 6 places/9 places	3,1/1,3	3,8/1,6	3,8/2,0	4,7/2,5
Rayon de braquage (m)					
Roues 15", entre trottoirs/entre murs		10,9/11,6	10,9/11,6	12,2/12,8	12,2/12,8
Roues 16", entre trottoirs/entre murs		11,6/12,2	11,6/12,2	12,8/13,4	12,8/13,4
Roues 17", entre trottoirs/entre murs		11,8/12,3	–	13,0/13,5	–

L1 = empattement court, **L2** = empattement long, **H1** = toit profilé, **H2** = toit surélevé. Toutes les dimensions (indiquées en mm) varient en fonction des tolérances de fabrication et font référence aux modèles de base, et ne prennent pas en compte les équipements supplémentaires. *Les dimensions de hauteur indiquent une plage allant du minimum au maximum (d'un véhicule chargé au maximum à un véhicule vide). Ces illustrations sont fournies à titre indicatif uniquement. **Méthode VDA** Méthode utilisée par la fédération allemande de l'industrie automobile (Verband der Automobilindustrie) (VDA). Les chiffres VDA sont déterminés en remplissant l'espace de chargement avec des blocs de « litre », chacun mesurant 200x100x50 mm. Ces blocs sont comptés et le résultat numérique est converti en mètres cubes. **Méthode SAE** Méthode utilisée par la société américaine des ingénieurs de l'automobile (Society of Automotive Engineers) (SAE). Les chiffres SAE sont déterminés par la moyenne de deux dimensions de hauteur, longueur et largeur, multipliée pour obtenir le volume en mètres cubes. **La méthode du Volume de chargement maximum** mesure simplement le volume d'un matériau finement granuleux, comme du sable ou du riz, pouvant être placé dans l'espace de chargement.

Consommation et émissions de CO_2

	Rapport de pont[ED]	Emissions de CO_2 (g/km)[WLTP] Norme Nedc corrélé Mixte	Consommation de carburant en L/100 km Norme Nedc corrélé Mixte	Emissions de CO_2 (g/km)[WLTP] Norme WLTPMixte	Consommation de carburant en L/100 km Norme WLTPMixte
Fourgon, Cabine Approfondie					
1.0 L pHEV 120 ch (92 kW)*	NA	60	2.7	à confirmer	à confirmer
2.0 L EcoBlue 105 ch (77 kW)/2.0 L EcoBlue 130 ch (96 kW)	4.43	158-174	6.1-6.7	186-213	7.1-7.8
2.0 L EcoBlue 130 ch (96 kW)	4.43	158-180	6.1-6.9	186.239	7.1-9.1
2.0 L EcoBlue 130 ch (96 kW) mHEV	4.43	141-160	5.4-6.1	182-208	6.9-7.9
2.0 L EcoBlue 170 ch (125 kW)	4.19	155-170	6.0-6.5	183-214	7.0-8.2
2.0 L EcoBlue 170 ch (125 kW)	4.43	159-173	6.1-6.6	189-213	7.2-8.1
2.0 L EcoBlue 170 ch (125 kW) mHEV	4.19	142-168	5.4-6.4	185-207	7.0-7.9
2.0 L EcoBlue 170 ch (125 kW) mHEV	4.43	141-158	5.4-6.0	185-208	7.1-7.9
2.0 L EcoBlue 185 ch (136 kW)	4.19	155-170	6.0-6.5	187-214	7.1-8.2
2.0 L EcoBlue 185 ch (136 kW)	4.43	162-172	6.2-6.6	191-204	7.3-7.8
2.0 L EcoBlue 185 ch (136 kW) mHEV	4.19	142-163	5.4-6.3	187-207	7.2-7.9
2.0 L EcoBlue 185 ch (136 kW) mHEV	4.43	147-155	5.6-5.9	188-201	7.2-7.6
2.0 L EcoBlue 130 ch (96 kW)/170 ch (125 kW) Boîte automatique	3.39	165-180	6.4-6.9	210-239	8.0-9.1
2.0 L EcoBlue 185 ch (136 kW) Boîte automatique	3.39	165-179	6.4-6.9	214-237	8.2-9.0
Kombi M1, Kombi N1					
1.0 L pHEV 120 ch (92 kW) pHEV *	NA	à confirmer	à confirmer	à confirmer	à confirmer
2.0 L EcoBlue 105 ch (77 kW)/2.0 L EcoBlue 130 ch (96 kW)	4.43	6.0-6.8	158-177	7.2-8.2	190-214
2.0 L EcoBlue 130 ch (96 kW) mHEV	4.43	5.3-5.5	137-145	7.1-7.7	186-206
2.0 L EcoBlue 170 ch (125 kW)	4.19	5.9-6.6	154-172	7.2-8.3	189-216
2.0 L EcoBlue 170 ch (125 kW)	4.43	6.0-6.8	158-177	7.2-8.2	190-214
2.0 L EcoBlue 170 ch (125 kW) mHEV	4.19	5.4-5.5	142-144	7.2-8.0	188-209
2.0 L EcoBlue 170 ch (125 kW) mHEV	4.43	5.3-5.5	137-145	7.1-7.9	186-206
2.0 L EcoBlue 130 ch (96 kW)/2.0 L EcoBlue 170 ch (125 kW) boîte automatique	3.39	6.4-7.1	166-185	7.9-9.1	207-239
2.0 L EcoBlue 185 ch (136 kW)	4.19	5.9-6.0	154-158	7.3-7.8	191-210

mHEV = Hybridation légère, pHEV = Hybride rechargeable. [ED]Le rapport de pont indiqué correspond à celui disponible en fonction du modèle, de la charge utile PTAC et de la combinaison moteur/boîte de vitesses. [WLTP]Les valeurs de consommation de carburant / d'énergie, d'émissions de CO_2 et l'autonomie pour les véhicules électriques ont été indiquées conformément aux procédures WLTP et NEDC. Depuis le 1er septembre 2018, les véhicules sont réceptionnés sur la base de la procédure d'essai harmonisé au niveau mondial pour les véhicules légers (WLTP), qui est une nouvelle procédure plus réaliste permettant de mesurer la consommation de carburant et les émissions de CO_2. La procédure WLTP remplace complètement le nouveau cycle européen de conduite (NEDC). Les conditions d'essai étant plus réalistes, la consommation de carburant et les émissions de CO_2 mesurées selon la procédure WLTP sont, dans de nombreux cas, plus élevées que celles mesurées selon la procédure NEDC. Pendant la période de transition entre ces deux normes, les données indiquent les valeurs de rejet de CO_2 et de consommation de carburant sur la base des normes WLTP transposées en NEDC conformément à la méthode de corrélation CO_2 MPAS développée par la Commission Européenne (norme NEDC corrélée). Ces nouvelles normes impactent la fiscalité automobile. Pour plus d'informations merci de contacter votre Concessionnaire.Pour les véhicules légers approuvés par type à l'aide de l'harmonisation mondiale de la procédure d'essai de véhicules légers (WLTP), les procédures de test standard utilisées permettent de comparer différents types de véhicules et constructeurs. Outre le rendement énergétique d'un véhicule, le style de conduite ainsi que d'autres facteurs à caractère non technique peuvent influencer les valeurs de consommation de carburant/d'énergie, d'émissions de CO_2, ainsi que l'autonomie en mode électrique. Le CO_2 est le principal gaz à effet de serre responsable du réchauffement climatique. Un guide sur la consommation de carburant et les émissions de CO_2 contenant des informations sur tous les nouveaux modèles de voitures de tourisme est disponible gratuitement dans chaque point de vente. Vous pouvez également le télécharger à l'adresse www.ademe.fr. Pour de plus de renseignements, consultez le site de l'Ademe. mHEV = Hybridation légère, pHEV = Hybride rechargeable, *Données en cours d'homologation.

Deux batteries AGM hautes performances

Double batterie disponible pour les applications nécessitant des consommations électriques plus élevées, offrant une fiabilité et une résistance améliorées aux décharges profondes. (Option)

Module de gestion d'énergie intelligent Ford

Ce système de protection de batterie breveté garantit que vous ne serez jamais bloqué avec une batterie à plat. Définissez une durée limite d'utilisation de la batterie lorsque le moteur ne tourne pas, créez des profils d'utilisation de la batterie (utilisation légère ou intensive, avec ou sans batteries supplémentaires) et protégez votre batterie contre la surcharge du démarreur. (Option)

Options pour véhicules spéciaux

	Ambiente	Trend Business	Limited	Sport
Carrosserie				
Accès à la roue de secours avec les portes arrière fermées (non compatible avec l'option crochet d'attelage) – A532	○	○	○	–
Equipement électrique				
Contrôle vitesse moteur pour prise de mouvement – A003 (disponible uniquement sur boîte manuelle, non disponible sur pHEV)	–	○	○	○
Boîtier de fusibles auxiliaire – A526	○	○	○	○
Boîtier de gestion d'énergie intelligent – incompatible avec l'option prise 230 V – A540	○	○	○	○
Connecteur électrique carrossier – A608	○	○	○	–
Console de commande auxiliaire avec faisceau (indisponible sur Kombi et incompatible avec tachygraphe) – A607	○	○	○	–
Prédisposition pour 2 gyrophares – contient le boîtier de fusible auxiliaire (incompatible avec tachygraphe) – A606	○	○	○	○
Pack forte puissance électrique (incompatible avec option prise 230 V et indisponible sur BVA) – comprend l'alternateur renforcé, 2 batteries, prédisposition pour contrôle de régime moteur, boîtier de gestion d'énergie intelligent – A550	○	○	○	○
Batterie haute performance à décharge profonde – A739	○	○	○	○
Autre				
Faisceau électrique pour remorquage (connecteur et câblage) – sans crochet d'attelage (indisponible sur Kombi) – A055	○	○	○	○
Régénération manuelle du filtre à particules (indisponible sur Kombi) – A660	○	○	○	○
Peinture				
Peinture spéciale, consulter le concessionnaire pour plus d'informations*	○	○	–	–

*Le suffixe de peinture SVO doit être saisi au moment de la commande. Peinture SVO signifie pare-chocs, baguettes de protection latérale, coques de rétroviseurs et poignées de porte de couleur unie (noir).

Caractéristiques et spécifications complètes (non présentées dans la brochure imprimée)

Pour voir les caractéristiques et les spécifications complètes, téléchargez la brochure électronique ou consultez la brochure interactive. A télécharger sur www.ford.fr ou en scannant le code QR.

WWW

Tirez le meilleur parti de votre nouveau Ford

Nous voulons vous aider à tirer le meilleur parti de votre nouveau Ford. Et pour cela vous avez besoin de savoir comment il est conçu pour transporter à la fois volume et charge. Votre concessionnaire Ford peut vous donner un avis professionnel en terme de spécifications et vous aider à définir le fourgon correspondant à votre budget et à vos besoins.

Le Ford Transit Custom est conçu pour transporter des marchandises

Choisir un nouveau fourgon est une décision importante impliquant de nombreux facteurs. Si certains sont relativement simples, comme la finition la mieux adaptée, l'utilisation principale prévue et le volume de l'espace de chargement, d'autres sont plus complexes, comme le calcul de la charge utile.

Charge utile

Pour calculer la charge utile, vous devez connaître le poids total autorisé en charge (PTAC) du véhicule et son poids à vide.

Le **PTAC** correspond au poids total autorisé en charge du véhicule chargé et prêt à être utilisé. Il inclut le poids du véhicule, les accessoires, le conducteur et les passagers (en supposant un poids standard de 75 kg/personne), les fluides, un réservoir de carburant plein à 90 % (1 litre de diesel = environ 0,85 kg), les équipements optionnels et de seconde monte, ainsi que le chargement.

Pour plus de simplicité, les modèles Ford Transit Custom sont désignés d'après leur poids total en charge (PTAC). Par exemple, un 280 a un PTAC d'environ 2 800 kg et un 300 un PTAC d'environ 3 000 kg.

Le **poids à vide** correspond au poids d'un véhicule Ambiente de série avec les fluides et un réservoir de carburant plein à 90 %, mais sans conducteur, passagers, ni chargement.

La **charge utile** correspond à la différence entre ces deux valeurs.

Poids total en charge moins **poids à vide = charge utile**

Pour vous aider à choisir un véhicule adapté à vos besoins, voici quelques explications plus détaillées concernant les facteurs pouvant influer la charge utile d'un véhicule. Cela inclut, entre autres, les points suivants:

Conducteur et passagers

Nous calculons le poids du conducteur et des passagers en supposant un poids standard de 75 kg/personne. N'oubliez pas que le conducteur et les passagers ne sont pas inclus dans le poids à vide. Aussi, la charge utile diminue en conséquence dès que le conducteur ou les passagers montent à bord.

Options montées en usine

La plupart des options montées en usine affectent la charge utile du véhicule. Par exemple, la climatisation peut alourdir le véhicule d'environ 18 kg et donc réduire d'autant la charge utile.

Choisir un siège passager avant simple au lieu du siège double de série réduira le poids du véhicule d'environ 12 kg, et augmentera donc d'autant sa charge utile. Votre concessionnaire Ford saura vous dire quels équipements peuvent augmenter ou réduire le poids à vide du véhicule.

Modèles

Tous les poids à vide figurant dans cette brochure correspondent à un véhicule version Ambiente, sauf indication contraire. Les modèles Trend Business, Limited et Sport sont plus lourds que la version Ambiente de base en raison d'un plus grand nombre d'équipements.

Tolérances de fabrication

En raison de la variation des processus de production et de fabrication, le poids peut varier d'un véhicule à l'autre.

Accessoires et aménagements après-vente

Il est important de bien réfléchir aux équipements que vous allez ajouter sur votre véhicule après sa livraison. Tout accessoire ou aménagement après-vente apporté au véhicule peut avoir un impact sur la charge utile. Veuillez contacter votre concessionnaire Ford pour plus d'informations.

Configurez votre fourgon selon votre activité professionnelle

Les véhicules utilitaires Ford sont disponibles avec un large choix d'équipements de série et en option. Votre concessionnaire Ford peut vous aider à spécifier votre véhicule avec des équipements adaptés à vos besoins professionnels, y compris des éléments techniques facilitant la pose en deuxième monte d'équipements spéciaux ou la transmission du véhicule.

Note Des informations techniques relatives aux transformations de véhicules sont disponibles en ligne via le manuel de carrossage sur www.etis.ford.com ; rendez vous sur >informations >>conversions de véhicules.

Poids et charges

	Charge utile maxi (kg)	PTAC (kg)	Poids à vide (kg)	Charge maxi sur essieu avant (kg)	Charge maxi sur essieu arrière (kg)
Fourgon (3 places)					
260 L1 H1	634-696	2600	1904-1966	1575	1415
280 L1 H1	834-896	2800	1904-1966	1575	1415
280 L1 H1 mHEV	807-869	2800	1931-1993	1575	1415
280 L1 H1 Automatique – Trend	786-806	2800	1994-2014	1575	1415
290 L1 H1 – Sport	921	2900	1979	1550	1575
290 L1 H1 – Sport mHEV	894	2900	2006	1550	1575
290 L1 H1 Automatique Sport	873	2900	2027	1550	1575
290 L2 H1 – Sport	863	2900	2037	1575	1575
290 L2 H1 Sport mHEV	836	2900	2064	1575	1575
300 L1 H1	1034-1096	3000	1904-1966	1575	1590
300 L1 H1 mHEV	1007-1069	3000	1931-1993	1575	1590
300 L1 H1 Automatique – Trend	986-1006	3000	1994-2014	1575	1590
300 L2 H1	976-1044	3000	1956-2024	1675	1590
300 L2 H1 mHEV	949-1017	3000	1983-2051	1675	1590
300 L2 H1 Automatique – Trend	928-949	3000	2051-2072	1675	1590
320 L1H1	1234-1296	3200	1904-1966	1625	1725
320 L1 H1 mHEV	1207-1269	3200	1931-1933	1625	1725
320 L1 H1 Automatique – Trend	1186-1206	3200	1994-2014	1625	1725
320 L1 H1 – Sport	1121	3100	1979	1600	1640
320 L1 H1 mHEV – Sport	1094	3100	2006	1600	1640
320 L1 H1 Automatique – Sport	1073	3100	2027	1600	1640
320 L2 H1	1176-1244	3200	1956-2024	1725	1725
320 L2 H1 mHEV	1149-1217	3200	1983-2051	1725	1725
320 L2 H1 Automatique – Trend	1128-1149	3200	2051-2072	1725	
320 L2 H1 – Sport	1163	3200	2037	1725	1640
320 L2 H1 mHEV – Sport	1136	3200	2064	1725	1640
320 L2 H1 Automatique – Sport	1115	3200	2085	1725	1640
340 L1 H1	1408-1470	3400	1930-1992	1625	2015
340 L1 H1 mHEV	1381-1443	3400	1957-2019	1625	2015
340 L1 H1 Automatique – Trend	1360-1380	3400	2020-2040	1625	2015
340 L1 H1 pHEV – Trend	1167-1213	3400	2187-2233	1750	2015
340 L2 H1	1350-1418	3400	1982-2050	1750	2015
340 L2 H1 mHEV	1323-1391	3400	2009-2077	1750	2015
340 L2 H1 Automatique – Trend	1302-1323	3400	2077-2098	1750	2015

L1 = empattement court, **L2** = empattement long, **H1** = toit profilé. Données techniques en cours d'homologation. Les chiffres indiqués s'appliquent aux véhicules à toit profilé, sauf indication contraire. Pour les véhicules avec toit surélevé H2 (indisponible sur Cabine Approfondie), le poids à vide doit être augmenté et la charge utile réduite (d'environ 50 kg). Les modèles avec boîte automatique ont un poids à vide plus important que ceux avec une boîte mécanique (de l'ordre de 60 kg). Le poids à vide dépend de nombreux facteurs, comme le type de carrosserie, le moteur et les équipements en option. Il correspond au poids d'un véhicule Ambiente (le poids à vide diffère pour chaque finition du véhicule) avec les fluides et un réservoir de carburant plein à 90 %, mais sans conducteur (75 kg), ni chargement. La charge utile indiquée dans ce document correspond à la différence entre le poids total autorisé en charge (PTAC) du véhicule et son poids à vide, avec une déduction supplémentaire de 75 kg pour le poids du conducteur. A noter que le poids réel varie toujours en fonction des tolérances de fabrication, ce qui peut entraîner des différences entre les valeurs de charge utile indiquées dans ce document et le poids réel. Pour les clients qui souhaitent utiliser leur véhicule aux limites maximales de charge utile, **nous recommandons l'ajout d'une marge d'erreur de 5 % aux chiffres de poids à vide avant le calcul de la charge utile afin de minimiser les risques de surcharge.** Note : Il incombe à l'utilisateur de veiller à ce que son véhicule soit conforme aux exigences légales en matière de conduite sur la voie publique. mHEV = Hybridation légère, pHEV = Hybride rechargeable.

Poids et charges

	Charge utile maxi (kg)	PTAC (kg)	Poids à vide (kg)	Charge maxi sur essieu avant (kg)	Charge maxi sur essieu arrière (kg)
Cabine Approfondie (7 sièges)					
280 L1 H1	707-744	2800	2026-2093	1575	1415
280 L1 H1 mHEV	680-747	2800	2053-2120	1575	1415
300 L1 H1	907-974	3000	2026	1575	1590
300 L1 H1 mHEV	880-947	3000	2053-2120	1575	1590
300 L1 H1 Automatique – Trend	859-908	3000	2092-2141	1575	1590
300 L2 H1	853-920	3000	2080-2147	1675	1590
300 L2 H1 mHEV	826-893	3000	2107-2174	1675	1590
300 L2 H1 Automatique – Trend	805-854	3000	2146-2195	1675	1590
320 L1 H1	1107-1174	3200	2026-2096	1625	1725
320 L1 H1 mHEV	1080-1147	3200	2053-2120	1625	1725
320 L1 H1 Automatique – Trend	1059-1108	3200	2092-2141	1625	1725
320 L1 H1 – Sport	1105	3200	2095	1625	1725
320 L1 H1 mHEV – Sport	1078	3200	2122	1625	1725
320 L1 H1 Automatique – Sport	1057	3200	2143	1625	1725
320 L2 H1	1053-1120	3200	2080-2147	1725	1725
320 L2 H1 mHEV	1026-1093	3200	2107-2174	1725	1725
320 L2 H1 Automatique – Trend	1005-1054	3200	2146-2195	1725	1725
320 L2 H1 Sport	1046	3200	2154	1725	1725
320 L2 H1 mHEV – Sport	1019	3200	2181	1725	1725
340 L1 H1	1281-1348	3400	2052-2119	1625	2015
340 L2 H1	1227-1294	3400	2106-2173	1625	2015
340 L2 H1 mHEV	1200-1228	3400	2172-2221	1750	2015
340 L2 H1 Automatique – Trend	1179-1228	3400	2172-2221	1750	2015

L1 = empattement court, **L2** = empattement long, **H1** = toit profilé. Données techniques en cours d'homologation. Les chiffres indiqués s'appliquent aux véhicules à toit profilé, sauf indication contraire. Pour les véhicules avec toit surélevé H2 (indisponible sur Cabine Approfondie), le poids à vide doit être augmenté et la charge utile réduite (d'environ 50 kg). Les modèles avec boîte automatique ont un poids à vide plus important que ceux avec une boîte mécanique (de l'ordre de 60 kg). Le poids à vide dépend de nombreux facteurs, comme le type de carrosserie, le moteur et les équipements en option. Il correspond au poids d'un véhicule Ambiente (le poids à vide diffère pour chaque finition du véhicule) avec les fluides et un réservoir de carburant plein à 90 %, mais sans conducteur (75 kg), ni chargement. La charge utile indiquée dans ce document correspond à la différence entre le poids total autorisé en charge (PTAC) du véhicule et son poids à vide, avec une déduction supplémentaire de 75 kg pour le poids du conducteur. A noter que le poids réel varie toujours en fonction des tolérances de fabrication, ce qui peut entraîner des différences entre les valeurs de charge utile indiquées dans ce document et le poids réel. Pour les clients qui souhaitent utiliser leur véhicule aux limites maximales de charge utile, **nous recommandons l'ajout d'une marge d'erreur de 5 % aux chiffres de poids à vide avant le calcul de la charge utile afin de minimiser les risques de surcharge.** Note : Il incombe à l'utilisateur de veiller à ce que son véhicule soit conforme aux exigences légales en matière de conduite sur la voie publique. mHEV = Hybridation légère, pHEV = Hybride rechargeable.

Poids et charges

	Charge utile (kg)	Poids total en charge (kg)	Poids à vide (kg)	Charge maxi sur essieu avant (kg)	Charge maxi sur essieu arrière (kg)
Kombi M1					
320 L1 H1	1007-1024	3190	2166-2183	1625	1725
320 L1 H1 mHEV	980-997	3190	2193-2210	1625	1725
320 L1 H1 Sport	1000	3200	2200	1625	1725
320 L1 H1 Trend – Automatique	1009	3240	2231	1675	1725
320 L1 H1 avec suspension arrière pneumatique	935-992	3175	2223-2183	1625	1640
320 L1 H1 Trend Automatique avec suspension arrière pneumatique	935	3175	2240	1675	1640
320 L2 H1	960-977	3190	2213-2230	1725	1725
320 L2 H2 mHEV	933-950	3190	2240-2257	1725	1725
320 L2 H1 Trend – Automatique	962	3240	2278	1725	1725
320 L2 H1 avec suspension arrière pneumatique	888-905	3175	2270	1725	1640
340 L1 H1	1191-1208	3400	2192-2209	1625	2015
340 L1 H1 mHEV	1164-1181	3400	2219-2236	1625	2015
340 L1 H1 pHEV	Electrique	3240	2425	1750	1640
340 L2 H1	1144-1161	3400	2239-2256	1750	2015
340 L2 H1 mHEV	1117-1134	3400	2266-2283	1750	2015
340 L2 H1 Trend – Automatique	1096	3400	2304	1750	2015
Kombi N1					
320 L1 H1	1175-1192	3200	2008-2025	1625	1725
320 L1 H1 Trend – Automatique	1127	3200	2073	1625	1735

L1 = empattement court, **L2** = empattement long, **H1** = toit profilé. Données techniques en cours d'homologation. Les chiffres indiqués s'appliquent aux véhicules à toit profilé, sauf indication contraire. Pour les véhicules avec option toit surélevé H2, le poids à vide doit être augmenté et la charge utile réduite (d'environ 50 kg). Les modèles avec boîte automatique ont un poids à vide plus important que ceux avec une boîte mécanique (de l'ordre de 60 kg). Les modèles avec option suspension arrière pneumatique ont aussi un poids à vide plus important qu'avec suspension arrière "classique" (de l'ordre de 110 kg). Le poids à vide dépend de nombreux facteurs, comme le type de carrosserie, le moteur et les équipements en option. Il correspond au poids d'un véhicule Ambiente (le poids à vide diffère pour chaque finition de véhicule) avec les fluides et un réservoir de carburant plein à 90 %, mais sans conducteur (75 kg), ni chargement. La charge utile indiquée dans ce document correspond à la différence entre le poids total autorisé en charge (PTAC) du véhicule et son poids à vide, avec une déduction supplémentaire de 75 kg pour le poids du conducteur. A noter que le poids réel varie toujours en fonction des tolérances de fabrication, ce qui peut entraîner des différences entre les valeurs de charge utile indiquées dans ce document et le poids réel. Pour les clients qui souhaitent utiliser leur véhicule aux limites maximales de charge utile, **nous recommandons l'ajout d'une marge d'erreur de 5 % aux chiffres de poids à vide avant le calcul de la charge utile afin de minimiser les risques de surcharge.** Note : Il incombe à l'utilisateur de veiller à ce que son véhicule soit conforme aux exigences légales en matière de conduite sur la voie publique. mHEV Hybridation légère, pHEV = Hybride rechargeable. mHEV = Hybridation légère, pHEV= Hybride rechargeable.

PTAC maxi. (kg)

	Rapport de pont[10]	260	280	290	300	320**	340
Fourgon/Cabine Approfondie/Kombi							
1.0 L Phev 120 ch (92 kW) Boite automatique	–	–	–	–	–	–	–
2.0 L EcoBlue 105 ch (77 kW)	4.43	5040	5040	–	5040	5040	–
2.0 L EcoBlue 105 ch (77 kW) mHEV*	4.43	–	–	–	–	5040	–
2.0 L EcoBlue 130 ch (96 kW)	4.43	–	5240	–	5240	5240	5365
2.0 L EcoBlue 130 ch (96 kW) mHEV*	4.43	–	5240	–	5240	5240	5365
2.0 L EcoBlue 130 ch (96 kW) Boite automatique	3.39	–	3800	–	4000	4200/4240	4365
2.0 L EcoBlue 170 ch (125 kW)	4.19	–	5240	–	5240	5240	–
2.0 L EcoBlue 170 ch (125 kW)	4.43	–	–	–	–	–	5365
2.0 L EcoBlue 170 ch (125 kW) mHEV	4.19	–	5240	–	5240	5240	–
2.0 L EcoBlue 170 ch (125 kW) mHEV	4.43	–	–	–	–	–	5365
2.0 L EcoBlue 170 ch (96 kW) Boite automatique	3.39	–	3800	–	4000	4200/4240	4365
2.0 L EcoBlue 185 ch (136 kW)	4.19	–	–	–	–	5240	–
2.0 L EcoBlue 185 ch (136 kW)	4.43	–	–	–	–	–	5365
2.0 L EcoBlue 185 ch (136 kW) – boîte manuel série Sport	4.43	–	–	–	–	5240	–
2.0 L EcoBlue 185 ch (136 kW) – boîte manuelle série Sport avec roues 18"	4.43	–	–	5240	–	–	–
2.0 L EcoBlue 185 ch (136 kW) mHEV	4.19	–	–	–	–	5240	–
2.0 L EcoBlue 185 ch (136 kW) mHEV	4.43	–	–	–	–	–	5365
2.0 L EcoBlue 185 ch (136 kW) – boîte automatique	3.39	–	–	–	–	4200/4240	4365
2.0 L EcoBlue 185 ch (136 kW) – boîte automatique série Sport	3.39	–	–	–	4200/4100	–	–
2.0 L EcoBlue 185 ch (125 kW) – boîte Automatique finition Sport avec jantes 18"	3.39	–	–	3900	–	–	–

● = de série, ○ = en option. **Remarque :** Tous les moteurs sont à la norme Euro 6, sauf indication contraire, et sont dotés d'un filtre à particules diesel revêtu (cDPF). [10]Le rapport de pont indiqué correspond à celui disponible en fonction du modèle, de la charge utile PTAC et du groupe motopropulseur. **Les véhicules équipés d'une suspension pneumatique arrière en option ne sont pas compatibles avec le crochet d'attelage et aucune valeur de PTRA n'est donc indiquée. La charge remorquable maximale non freinée maximum est de 750 kg. pHEV = Hybride rechargeable, disponible à partir de Décembre 2019. mHEV = Hybridation légère, pHEV = Hybridation légère.

Poids de remorque freiné maxi. sur plaque signalétique (kg)

	Rapport de pont[10]	260	280	290	300	320**	340
Fourgon/Cabine Approfondie L1							
1.0 L Phev 120 ch (92 kW)	–	–	–	–	–	–	–
2.0 L EcoBlue 105 ch (77 kW)	4.43	2500	2500	–	2500	2500	–
2.0 L EcoBlue 130 ch (96 kW)	4.43	–	2500	–	2500	2500	2500
2.0 L EcoBlue 130 ch (96 kW) mHEV	4.43	–	2500	–	2500	2500	2500
2.0 TDCi EcoBlue 130 ch (96 kW) – boîte automatique	3.39	–	1600	–	1800/1750	2000/1950	2150
2.0 L EcoBlue 170 ch (125 kW)	4.19	–	2500	–	2500	2500	2500
2.0 L EcoBlue 170 ch (125 kW)	4.43	–	–	–	–	–	2500
2.0 L EcoBlue 170 ch (125 kW) mHEV	4.19	–	2500	–	2500	2500	2500
2.0 L EcoBlue 170 ch (125 kW) mHEV	4.43	–	–	–	–	–	2500
2.0 L EcoBlue 170 ch (125 kW) – boîte automatique	3.39	–	1600	–	1800/1750	2000/1950	2150/2050
2.0 L EcoBlue 185 ch (136 kW)	4.19	–	–	–	–	2500	–
2.0 L EcoBlue 185 ch (136 kW) boîte manuelle finition Sport	4.43	–	–	2500	–	2500	–
2.0 L EcoBlue 185 ch (136 kW) boîte manuelle finition Sport avec jantes 18"	4.43	–	–	2500	–	–	–
2.0 L EcoBlue 185 ch (136 kW) mHEV	4.19	–	–	-	–	2500	–
2.0 L EcoBlue 185 ch (136 kW) mHEV boîte manuelle	4.43	–	–	2500	–	–	–
2.0 L EcoBlue 185 ch (136 kW) boîte automatique	3.39	–	–	–	–	2000/1950	–
2.0 L EcoBlue 185 ch (136 kW) Boîte automatique Finition Sport	3.39	–	–	–	–	1800/1850	–
2.0 L EcoBlue 185 ch (136 kW) boîte automatique finition Sport avec jantes 18"	3.39	–	–	1600	–	–	–
Fourgon/Cabine Approfondie L2		260	280	290	300	320**	340
2.0 L EcoBlue 105 ch (77 kW)	4.43	–	–	–	2800/2750	2800/2750	–
2.0 L EcoBlue 130 ch (96 kW)	4.43	–	–	–	2800	2800	2800
2.0 L EcoBlue 130 ch (96 kW) mHEV	4.43	–	–	–	2800	2800	2800
2.0 L EcoBlue 130 ch (96 kW) boîte automatique	3.39	–	–	–	1750/1650	1950/1850	2100
2.0 L EcoBlue 170 ch (125 kW)	4.19	–	–	–	2800	2800	–
2.0 L EcoBlue 170 ch (125 kW)	4.43	–	–	–	–	–	2800
2.0 L EcoBlue 170 ch (125 kW) mHEV	4.19	–	–	–	2800	2800	–
2.0 L EcoBlue 170 ch (125 kW) mHEV	4.43	–	–	–	–	–	2800
2.0 L EcoBlue 170 ch (125 kW) boîte automatique	3.39	–	–	–	1750/1650	1950/1850	2100/2000
2.0 L EcoBlue 185 ch (136 kW)	4.19	–	–	–	–	2800	–
2.0 L EcoBlue 185 ch (136 kW) boîte manuelle Sport	4.43	–	–	2800	–	2800	–
2.0 L EcoBlue 185 ch (136 kW) boîte manuelle Sport avec jantes 18"	4.43	–	–	2800	–	–	–
2.0 L EcoBlue 185 ch (136 kW) mHEV	4.19	–	–	–	–	2800	–
2.0 L EcoBlue 185 ch (136 kW) mHEV boîte manuelle Sport	4.43	–	–	–	–	2800	–
2.0 L EcoBlue 185 ch (136 kW) mHEV boîte manuelle Sport avec jantes 18"	4.43	–	–	2800	–	–	–
2.0 L EcoBlue 185 ch (136 kW) boîte automatique	3.39	–	–	–	–	1950/1850	–
2.0 L EcoBlue 185 ch (136 kW) boîte automatique Sport	3.39	–	–	–	–	1850/1800	–

● = de série, ○ = en option. **Remarque :** Tous les moteurs sont à la norme Euro 6, sauf indication contraire, et sont dotés d'un filtre à particules diesel revêtu (cDPF). [10]Le rapport de pont indiqué correspond à celui disponible en fonction du modèle, de la charge utile PTAC et de la motorisation. *Fourgon seulement. **Les véhicules équipés d'une suspension pneumatique arrière en option ne sont pas compatibles avec l'option crochet d'attelage et aucune valeur de charge remorquable n'est donc indiquée. Le poids de remorque non freinée maximum est de 750 kg. mHEV = Hybridation légère, pHEV = Hybride rechargeable.

Poids de remorque freiné maxi. sur plaque signalétique (kg)

	Rapport de pont[1]	260	280	290	300	320**	340
Kombi L1 M1/N1		260	280	290	300	320*	340
1.0 L Phev 120 ch (92 kW)	–	–	–	–	–	–	–
2.0 L EcoBlue 105 ch (77 kW)	4.43	–	–	–	–	2400	–
2.0 L EcoBlue 105 ch (77 kW) mHEV	4.43	–	–	–	–	2400	–
2.0 L EcoBlue 130 ch (96 kW)	4.43	–	–	–	–	2500	–
2.0 L EcoBlue 130 ch (96 kW) mHEV	4.43	–	–	–	–	2500	2450
2.0 L EcoBlue 130 ch (96 kW) boîte automatique	3.39	–	–	–	–	1900/1550	1400/1650
2.0 L EcoBlue 170 ch (125 kW)	4.43	–	–	–	–	2500	2500
2.0 L EcoBlue 170 ch (125 kW) mHEV	4.43	–	–	–	–	2500	2450/2500
2.0 L EcoBlue 170 ch (125 kW) – boîte automatique	3.39	–	–	–	–	1950/19550	2050
2.0 L EcoBlue 185 ch (136 kW) boîte manuelle Sport	4.19	–	–	–	–	2400	–
Kombi L2 M1/N1		260	280	290	300	320**	340
2.0 L EcoBlue 105 ch (77 kW)	4.43	–	–	–	–	2150/2350	–
2.0 L EcoBlue 105 ch (77 kW) mHEV	4.43	–	–	–	–	2100/2350	
2.0 L EcoBlue 130 ch (96 kW)	4.43	–	–	–	–	2800/2550	2350
2.0 L EcoBlue 130 ch (96 kW) mHEV	4.43	–	–	–	–	2550	2650
2.0 L EcoBlue 130 ch (96 kW) boîte automatique	3.39	–	–	–	–	1850/1500	1600
2.0 L EcoBlue 170 ch (125 kW)	4.43	–	–	–	–	–	2650
2.0 L EcoBlue 170 ch (125 kW) mHEV	4.43	–	–	–	–	–	2650
2.0 L EcoBlue 170 ch (125 kW) boîte automatique	3.39	–	–	–	–	1500	1600

● = de série, ○ = en option. **Remarque :** Tous les moteurs sont à la norme Euro 6, sauf indication contraire, et sont dotés d'un filtre à particules diesel revêtu (cDPF). [1]Le rapport de pont indiqué correspond à celui disponible en fonction du modèle, de la charge utile PTAC et de la motorisation. *Fourgon seulement. **Les véhicules équipés d'une suspension pneumatique arrière en option ne sont pas compatibles avec l'option crochet d'attelage et aucune valeur de charge remorquable n'est donc indiquée. Le poids de remorque non freinée maximum est de 750 kg. mHEV = Hybridation légère, pHEV = Hybride rechargeable.

Disponibilité des modèles

	260 L1 H1	260 L1 H2	280 L1 H1	280 L1 H2	290 L1 H1	290 L2 H1	300 L1 H1	300 L1 H2	300 L2 H1	300 L2 H2	320 L1 H1	320 L1 H2	320 L2 H1	320 L2 H2	340 L1 H1	340 L1 H2	340 L2 H1	340 L2 H2
Fourgon																		
1.0 L pHEV* 120 ch (92 kW) Automatique	–	–	–	–	–	–	–	–	–	–	–	–	–	–	●	–	–	–
2.0 L EcoBlue 105 ch (77 kW)	●	●	●	●	–	–	●	●	●	●	–	–	●	●	–	–	–	–
2.0 L EcoBlue 130 ch (96 kW)	–	–	●	●	–	–	●	●	●	●	●	●	●	●	●	●	●	●
2.0 L EcoBlue 130 ch (96 kW) mHEV	–	–	–	–	–	–	–	–	●	●	●	●	●	●	–	–	●	●
2.0 L EcoBlue 130 ch (96 kW) Automatique 6 vitesses	–	–	●	●	–	–	●	●	●	●	–	–	●	●	●	●	●	●
2.0 L EcoBlue 170 ch (125 kW)	–	–	●	●	–	–	●	●	●	●	●	●	●	●	●	●	●	●
2.0 L EcoBlue 170 ch (125 kW) mHEV	–	–	●	●	–	–	●	●	●	●	●	●	●	●	●	●	●	●
2.0 L EcoBlue 170 ch (125 kW) Automatique 6 vitesses	–	–	●	●	–	–	●	●	●	●	●	●	●	●	●	●	●	●
2.0 L EcoBlue 185 ch (136 kW)	–	–	–	–	●	●	–	–	–	–	●	–	●	–	–	–	–	–
2.0 L EcoBlue 185 ch (136 kW) mHEV	–	–	–	–	●	●	–	–	–	–	●	–	●	–	–	–	–	–
2.0 L EcoBlue 185 ch (125 kW) Sport avec jantes de 17"	–	–	–	–	–	–	–	–	–	–	●	–	●	–	–	–	–	–
2.0 L EcoBlue 185 ch (125 kW) Sport avec jantes de 18"	–	–	–	–	●	●	–	–	–	–	–	–	–	–	–	–	–	–
2.0 L EcoBlue 185 ch (125 kW) mHEV finition Sport avec jantes de 17"	–	–	–	–	–	–	–	–	–	–	●	–	●	–	–	–	–	–
2.0 L EcoBlue 185 ch (125 kW) mHEV finition Sport avec jantes de 18"	–	–	–	–	●	●	–	–	–	–	–	–	–	–	–	–	–	–
2.0 L EcoBlue 185 ch (136 kW) Automatique	–	–	–	–	–	–	–	–	–	–	●	●	●	●	–	–	–	–
2.0 L EcoBlue 185 ch (136 kW) Automatique Sport avec jantes de 17"	–	–	–	–	–	–	–	–	–	–	●	–	●	–	–	–	–	–
2.0 L EcoBlue 185 ch (136 kW) Automatique Sport avec jantes de 18"	–	–	–	–	●	–	–	–	–	–	–	–	–	–	–	–	–	–
Cabine Approfondie																		
2.0 L EcoBlue 105 ch (77 kW)	–	–	–	–	–	–	●	–	–	–	–	–	●	–	–	–	–	–
2.0 L EcoBlue 130 ch (96 kW)	–	–	–	–	–	–	●	–	–	–	●	–	●	–	–	–	●	–
2.0 L EcoBlue 130 ch (96 kW) mHEV	–	–	–	–	–	–	●	–	–	–	●	–	●	–	–	–	–	–
2.0 L EcoBlue 130 ch (96 kW) Automatique 6 vitesses	–	–	–	–	–	–	●	–	–	–	●	–	●	–	–	–	–	–
2.0 L EcoBlue 170 ch (125 kW)	–	–	–	–	–	–	●	–	–	–	●	–	●	–	–	–	●	–
2.0 L EcoBlue 170 ch (125 kW) mHEV	–	–	–	–	–	–	●	–	–	–	●	–	●	–	–	–	●	–
2.0 L EcoBlue 170 ch (125 kW) Automatique 6 vitesses	–	–	–	–	–	–	●	–	–	–	●	–	●	–	–	–	●	–
2.0 L EcoBlue 185 ch (136 kW)	–	–	–	–	–	–	–	–	–	–	●	–	●	–	–	–	–	–
2.0 L EcoBlue 185 ch (136 kW) Sport avec jantes de 17"	–	–	–	–	–	–	–	–	–	–	●	–	●	–	–	–	–	–
2.0 L EcoBlue 185 ch (136 kW) mHEV	–	–	–	–	–	–	–	–	–	–	●	–	●	–	–	–	–	–
2.0 L EcoBlue 185 ch (136 kW) mHEV finition Sport avec jantes de 17"	–	–	–	–	–	–	–	–	–	–	●	–	●	–	–	–	–	–
2.0 L EcoBlue 185 ch (125 kW) Automatique 6 vitesses finition Sport	–	–	–	–	–	–	–	–	–	–	●	–	●	–	–	–	–	–
2.0 L EcoBlue 185 ch (125 kW) Automatique 6 vitesses finition Sport avec jantes de 17"	–	–	–	–	–	–	–	–	–	–	●	–	●	–	–	–	–	–

Remarque : ● = disponible, – = non disponible. **L1** = empattement court, **L2** = empattement long, **H1** = toit profilé, **H2** = toit surélevé. Tous les véhicules ont des motorisations répondant à la norme Euro 6.2 et sont équipés d'une boîte manuelle 6 vitesses, sauf indication contraire. Certaines combinaisons de carrosserie, moteur ne sont disponibles que sur certaines finitions. Phev = Hybride rechargeable, mHEV = Hybridation légère.

Disponibilité des modèles

	320 L1 H1	320 L1 H2	320 L2 H1	320 L2 H2	340 L1 H1	340 L1 H2	340 L2 H1	340 L2 H2
Kombi								
1.0 L EcoBoost pHEV 120 ch (92 kW) Automatique (Kombi uniquement)	●	–	–	–	–	–	–	–
2.0 L EcoBlue 105 ch (77 kW)	●	●	●	●	–	–	–	–
2.0 L EcoBlue 105 ch (77 kW) mHEV (Kombi M1 uniquement)	●	●	●	●	–	–	–	–
2.0 L EcoBlue 130 ch (96 kW) M1	●	●	●	●	–	–	●	●
2.0 L EcoBlue 130 ch (96 kW) N1	●	–	–	–	–	–	–	–
2.0 L EcoBlue 130 ch (96 kW) mHEV	●	●	●	●	●	●	–	–
2.0 L EcoBlue 130 ch (96 kW) Automatique (Kombi M1)	●	●	●	●	–	–	●	●
2.0 L EcoBlue 130 ch (96 kW) Automatique (Kombi N1)	●	–	–	–	–	–	–	–
2.0 L EcoBlue 170 ch (125 kW) (Kombi M1)	●	●	●	●	–	–	●	●
2.0 L EcoBlue 170 ch (125 kW) mHEV	●	●	●	●	–	–	●	●
2.0 L EcoBlue 170 ch (125 kW) Automatique	●	●	●	●	–	–	●	●
2.0 L EcoBlue 185 ch (125 kW) finition Sport	●	–	–	–	–	–	–	–

Remarque : ● = disponible, – = non disponible. **L1** = empattement court, **L2** = empattement long, **H1** = toit profilé, **H2** = toit surélevé. Certaines combinaisons de carrosserie, moteur ne sont disponibles que sur certaines finitions. mHEV = (Mild Hybrid) : Hybridation légère, pHEV (Plug in Hybrid) : Hybride rechargeable.

Style et apparence

	Ambiente	Trend Business	Limited	Sport
Jantes				
Roues acier 15"x6½" et pneumatiques 215/65 R15* (de série sur 260, 280, 300) (non disponible avec boîte automatique) (Fourgon et Cabine approfondie)	●	●	–	–
Roues acier 16"x6½" (sur pneumatiques 215/65 R16)* (de série sur 320 et 340 ou sur les véhicules avec boîte automatique si spécifié)	●	●	–	–
Roues alliage – 16"x6½" à 5x2 branches finition Sparkle Silver (sur pneumatiques 215/65 R16)*	–	○	●	–
Roues alliage – 17"x7" à 5x2 branches finition noire (sur pneumatiques 215/60 R17)* (uniquement disponible sur Fourgon 320 L1 ou L2) (indisponible sur Fourgon Sport 290)	–	–	–	●
Roues alliage 18"x7½" à 10 branches finition Sparkle Silver (sur pneumatiques 235/50 R18)* (de série uniquement sur Fourgon Sport 290)	–	–	–	●
Enjoliveurs de roue	●	–	–	–
Enjoliveurs complets	–	●	●	–
Roue de secours	●	●	●	–
Roue de secours galette	–	–	–	●
Equipements de design				
Protections latérales non peintes	●	●	–	–
Protections latérales couleur carrosserie	–	–	●	●
Pare-chocs avant couleur carrosserie	–	●	●	●
Pare-chocs arrière couleur carrosserie	–	–	●	●
Poignées de porte couleur carrosserie	–	–	●	●
Poignée de hayon/porte de chargement couleur carrosserie	–	–	●	●
Kit carrosserie sport – Jupe de bouclier inférieur avant, jupes latérales, coins de jupe de bouclier arrière, et passages de roues avant et arrière couleur carrosserie, deux bandes sur le capot et le bouclier inférieur avant	–	–	–	●
Vitres arrière surteintées – Fourgon	○	○	○	○
Vitres arrière surteintées – Cabine Approfondie et Kombi	○	○	●	●
Bavettes avant	●	●	●	–
Garniture de pavillon aux places arrières – Cabine Approfondie et Kombi	●	●	●	●
Garniture des panneaux latéraux à mi-hauteur – Cabine Approfondie et Kombi	●	●	●	●
Calandre 3 barres	●	●	–	–
Calandre 3 barres avec entourage façon chrome	–	–	●	–
Calandre 3 barres avec contour noir brillant	–	–	–	●
Peinture				
Peinture non métallisée	●	●	●	●
Peinture métallisée	○	○	○	○
Peinture spéciale	○	○	–	–

● = de série, ○ = en option, □ = Pack.

*Les jantes choisies sont équipées de pneumatiques de la taille indiquée, mais il n'est pas possible de choisir la marque des pneumatiques. **Remarque :** La marque et les logos Bluetooth® sont la propriété de Bluetooth SIG, Inc. Tout usage de ces marques par Ford Motor Company Limited est accordé sous licence. Les autres marques et noms commerciaux sont la propriété de leurs détenteurs respectifs.

Expérience de conduite

	Ambiente	Trend Business	Limited	Sport
Aide à la conduite				
Limiteur de vitesse 100 km/h (non déconnectable)	○	○	○	○
Limiteur de vitesse 120 km/h (pHEV uniquement)	●	●	●	–
Contrôle du roulis de la remorque (TSC) (de série uniquement avec l'option crochet d'attelage Ford)	□	□	□	□
Système de surveillance des angles morts (BLIS) avec alerte de véhicule en approche	○	○	○	○
Système d'alerte de changement de voie (inclut l'alerte de baisse de vigilance, l'éclairage automatique des feux de route, volant gainé de cuir* et pare-brise chauffant Quickclear)	○ / □	○ / □	○ / □	○ / □
Régulateur/limiteur de vitesse	○	●	●	●
Régulateur de vitesse adaptatif – inclut l'aide au maintien dans la voie	○	○	○	○
Régulateur de vitesse adaptatif intelligent (inclut dans le système audio 25)	□	□	□	□
Aide au stationnement avant et arrière	○	●	●	●
Suspension avant : jambes indépendantes MacPherson, ressorts hélicoïdaux à rigidité variable, barre stabilisatrice et amortisseurs à gaz. Suspension arrière : ressorts à lame et amortisseurs à gaz	●	●	●	●
Suspension arrière pneumatique (Kombi 320 L2 Boîte mécanique)	○	○	–	–
Aide au démarrage en côte (HSA)	●	●	●	●
Témoin de passage des vitesses	●	●	●	●
Eclairages extérieurs				
Feux de jour halogènes	●	–	–	–
Feux de jour à LED	–	●	●	●
Phares xénon avec feux de jour à LED	–	○	○	○
Feux antibrouillard avant	○	●	●	●
Feux antibrouillard avant à fonction feux d'angles fixes	□	□	□	□
Suspension				
Suspension pneumatique arrière pneumatique (uniquement disponible sur les séries Kombi M1 310, incompatible avec l'option crochet d'attelage)	○	○	–	–
Instruments et commandes				
Système de surveillance de la pression des pneus (TPMS) (de série sur le Kombi M1 et la finition Sport)	○ / ●	○ / ●	○	●
Contrôlographe numérique (prévoir étalonnage avant livraison) (non disponible sur pHEV)	○	○	○	○
Sélection de mode de conduite	●	●	●	●
Packs d'options				
Caméra de recul	○	○	○	○
Pack Vision – Pare-brise chauffant, capteur de niveau de liquide lave-glace et rétroviseurs extérieurs chauffants et réglables électriquement	○	○	–	–
Pack Vision Plus – Pare-brise chauffant, témoin de niveau de liquide de lave-glace, rétroviseurs extérieurs chauffants et rabattables électriquement, allumage automatique des phares et essuie-glaces automatiques à détecteur de pluie	○	○	●	●
Pack Zen Connect – Système d'alerte de changement de voie, système audio 20, caméra de recul, témoin de niveau de lave-glace, rétroviseurs chauffants et rabattables électriquement, allumage automatique des phares et essuie-glaces à détecteur de pluie	–	○	○	○

● = de série, ○ = en option, □ = Pack d'options. *Détails de nos cuirs sur Ford.fr

Performance et efficacité

	Ambiente	Trend Business	Limited	Sport
Instruments et commandes				
Système d'information du conducteur Ford Eco Mode	●	●	●	●
Ordinateur de bord: autonomie, consommation instantanée et moyenne, vitesse moyenne, température extérieure	●	●	●	●
Technologie				
Stop & Start	●	●	●	●
Contrôle d'accélération	–	○	○	○
Filtre à particules	●	●	●	●
Réservoir d'AdBlue – 21 litres	●	●	●	●
Réservoir carburant 80 litres (54 litres sur pHEV*)	●	●	●	●
Eau dans filtre à carburant avec capteur	●	●	●	●

● = de série, ○ = en option. pHEV = Hybride rechargeable.

Confort et commodité

	Ambiente	Trend Business	Limited	Sport
Confort et rangement				
Tablette montée au pavillon (Fourgon seulement)	●	●	●	–
Boîte à gants avec couvercle pour documents A4	●	–	–	–
Boîte à gants avec couvercle verrouillable pour documents A4	–	●	●	●
Pack fumeur – Allume-cigare et cendrier	○	○	○	○
Pare-soleil sur portes latérales – cabine approfondie	–	○	○	○
Porte-bouteille double	●	●	●	●
Vide-poches grandes dimensions dans les portes avant	●	●	●	●
Rangement côté conducteur, bac de rangement au dessus de la planche de bord	●	●	●	●
Bac de rangement sous la banquette passagers	●	●	●	●
Systèmes audio et de communication*				
Pré-équipement audio (Kombi)	●	–	–	–
Système audio 12 : Radio, commandes au volant et port USB, station d'accueil	●	●	–	–
Système audio 13 : Radio avec réception DAB, commandes au volant et port USB, station d'accueil	○	○	–	–
Système audio 16 : Radio connecté, Bluetooth®, 4 haut-parleurs, commandes au volant et port USB (indisponible sur Kombi Trend Business et PHEV)	○	○	–	–
Système audio 17 : SYNC avec réception DAB, écran 4'', 4 haut-parleurs, Bluetooth®, commandes au volant, port USB (de série sur Phev Ambiente et Trend)	● / ○	● / ○ /–	●	● / ○
Système audio 20 : SYNC 2.5, écran 8'', 4 haut-parleurs, Bluetooth®, commandes au volant, port USB, (de série sur Fourgon Limited et Sport)	○	○	○	○
Système Audio 21 : SYNC 2.5, réception radio DAB, écran couleur 8'' tactile, 4 haut-parleurs, Bluetooth®, commandes au volant, AppLink, Apple CarPlay, Android Auto, port USB	○	○	○	○
Système Audio 24 : SYNC 3 avec GPS, écran couleur 8'' tactile, 4 haut-parleurs, Bluetooth®, commandes au volant, AppLink, Apple CarPlay, Android Auto, port USB, réception radio DAB	○	○	○	○
Système Audio 25 : SYNC 3 avec GPS, écran couleur 8'' tactile, 4 haut-parleurs, Bluetooth®, commandes au volant, AppLink, Apple CarPlay, Android Auto, port USB, réception radio DAB, régulateur de vitesse adaptatif intelligent	○	○	○	○

● = de série, ○ = en option, □ = Pack. *les Kombi M1 ont 6 haut-parleurs au lieu de 4 pour le Fourgon et la Cabine Approfondie. **La fonction SYNC AppLink n'est pas disponible dans toutes les langues européennes. Se référer au site www.ford.fr pour avoir les informations les plus récentes. Attention : certaines fonctionnalités ne sont disponibles qu'avec un iPhone 5/Android 5.0 (Lollipop) ou sur des versions plus récentes. Certaines fonctions de SYNC 3 nécessitent une correction de données, générant des coûts liés à l'utilisation de données. Pour vérifier si Apple CarPlay et Android Auto sont disponibles dans votre marché, se référer aux sites officiels Apple CarPlay et Android Auto pour avoir les informations les plus récentes.

Remarque : La marque et les logos Bluetooth® sont la propriété de Bluetooth SIG, Inc. Tout usage de ces marques par Ford Motor Company Limited est accordé sous licence. Les autres marques et noms commerciaux sont la propriété de leurs détenteurs respectifs.

Confort et commodité

	Ambiente	Trend Business	Limited	Sport
Climatisation				
Air conditionné manuel	○	●	●	●
Air conditionné arrière (comprend l'air conditionné avant) – disponible uniquement sur Kombi	○	○	–	○
Chauffage à recirculation	●	●	●	●
Chauffage auxiliaire programmable (préchauffage moteur et habitacle)	○	○	○	○
Chauffage auxiliaire programmable avec télécommande (préchauffage moteur et habitacle)	○	○	○	○
Chauffage à montée en température accélérée (Kombi seulement)	●	●		●
Eclairages intérieurs				
Eclairage de courtoisie avec extinction temporisée progressive à l'avant	●	–	–	–
Eclairage de courtoisie et lecteurs de carte à extinction temporisée progressive à l'avant	–	●	●	●
Eclairage de courtoisie avec extinction temporisée à l'arrière – cabine approfondie et Kombi	●	●	●	●
Eclairage de l'espace de chargement	●	●	●	●
Eclairage à LED de l'espace de chargement (Fourgon et Cabine Approfondie seulement)	○	○	○	○
Sièges				
Siège conducteur multi-réglages (avant/arrière, dossier, hauteur et inclinaison) avec accoudoir	●	–	–	–
Siège conducteur multi-réglages (avant/arrière, dossier, hauteur, inclinaison et lombaire) avec accoudoir	○	●	–	–
Siège conducteur chauffant et multi-réglages (avant/arrière, dossier, hauteur, inclinaison et lombaire) avec accoudoir	○	○	●	●
Siège conducteur chauffant à réglage électrique (avant/arrière, dossier, hauteur, inclinaison et lombaire) avec accoudoir	–	–	○	○
Siège passager simple chauffant, réglable dans 4 directions (avant/arrière et dossier)	○	○	–	–
Siège passager simple chauffant, réglage dans 8 directions (avant/arrière, dossier, hauteur et inclinaison) – Fourgon	○	○	○	○
Siège avant passager simple à dossier inclinable, chauffant, multi-réglage (avant/arrière, dossier, hauteur et inclinaison) – de série sur Kombi et Cabine Approfondie Sport	○	○	○	○ / ●
Banquette passagers avant deux places à assise relevable pour accès espace de rangement	●	●	–	–
Banquette passagers avant deux places chauffante à assise relevable pour accès espace de rangement	–	○	●	●
Sièges arrière deuxième rangée : banquette trois places sectionnée (2+1), repliable et retirable (Kombi M1 seulement)	●	●	–	●
Sièges arrière deuxième rangée : banquette 3 places avec rangement sous le siège (cabine approfondie uniquement)	●	●	●	●
Suppression deuxième rangée (Kombi M1seulement)	○	○	–	○
Sièges arrière troisième rangée : banquette trois places sectionnée (2+1), repliable et détachable (Kombi M1 seulement)	●	●	–	●
Suppression deuxième et troisième rangée (Kombi M1 seulement)	○	○	–	○
Sièges arrière à dossiers inclinables et accoudoirs de deuxième rangée (Kombi seulement)	–	○	–	○

Confort et commodité

	Ambiente	Trend Business	Limited	Sport
Instruments et commandes				
Rétroviseurs extérieurs à réglage manuel	●	–	–	–
Rétroviseurs extérieurs à réglage électriques et chauffants	○ / □	●	–	–
Rétroviseurs extérieurs rabattables électriquement et chauffants	○ / □	○ / □	●	●
Rétroviseurs extérieurs peints couleur carrosserie	–	–	●	●
Lave/essuie-glaces avant à intermittence variable	●	●	–	–
Lave/essuie-glaces automatique à détecteur de pluie	□	□	●	●
Lave/essuie-glaces arrière avec déclenchement automatique en marche arrière (disponible uniquement avec l'option portes/hayon arrière vitrés)	○	○	○	○ /–
Volant polyuréthane	●	–	–	–
Volant gainé de cuir	–	●	●	●
Volant réglable en hauteur et en profondeur	●	●	●	●
Pommeau de levier de vitesses gainé de cuir	–	–	●	●
Vitres avant électrique avec ouverture à impulsion côté conducteur	●	●	●	●
Technologie				
Système de remplissage sans bouchon Ford Easy Fuel (évitant les erreurs de carburant)	●	●	●	●
Pare-brise chauffant	□	□	●	●
Direction assistée	●	●	●	●
Réservoir 72 litres	●	●	●	●
Réservoir d'AdBlue – 21 litres	●	●	●	●
Packs d'options				
Omission roue de secours	○	○	○	–

● = de série, ○ = en option, □ = Pack. *les Kombi M1 ont 6 haut-parleurs au lieu de 4 pour le Fourgon et la Cabine Approfondie. **La fonction SYNC AppLink n'est pas disponible dans toutes les langues européennes. Se référer au site www.ford.fr pour avoir les informations les plus récentes. Attention : certaines fonctionnalités ne sont disponibles qu'avec un iPhone 5/Android 5.0 (Lollipop) ou sur des versions plus récentes. Certaines fonctions de SYNC 3 nécessitent une correction de données, générant des coûts liés à l'utilisation de données. Pour vérifier si Apple CarPlay et Android Auto sont disponibles dans votre marché, se référer aux sites officiels Apple CarPlay et Android Auto pour avoir les informations les plus récentes.

Remarque : La marque et les logos Bluetooth® sont la propriété de Bluetooth SIG, Inc. Tout usage de ces marques par Ford Motor Company Limited est accordé sous licence. Les autres marques et noms commerciaux sont la propriété de leurs détenteurs respectifs.

Protection et sécurité

	Ambiente	Trend Business	Limited	Sport
Equipement de sécurité				
Airbag conducteur	●	●	●	●
Airbag passager avant – fourgon et cabine approfondie*	● / ○	● / ○	●	●
Airbag passager avant – Kombi*	●	●	–	●
Airbags thorax et rideau	–	□	□	□
Ceintures de sécurité 3 points à enrouleur sur tous les sièges	●	●	●	●
Fixation ISOFIX pour sièges enfants – cabine approfondie et Kombi (2ème rangée sièges extérieurs)	●	●	●	●
Sécurité				
Alarme périmétrique	○	○	○	○
Alarme volumétrique – fourgon – incompatible avec portes/hayon vitrés	○	○	○	○
Serrures haute sécurité	●	●	●	●
Signal sonore de non fermeture des portes lors du verrouillage	●	●	●	●
Signal sonore d'ouverture des portes en roulant	●	●	●	●
Verrouillage automatique des portes en roulant au delà de 8 km/h – fourgon	●	●	●	●
Verrouillage centralisé à commande à distance	●	●	●	●
Verrouillage centralisé double à commande à distance	○	○	○	○
Anti-démarrage électronique	●	●	●	●
Ouverture du capot à clé	●	●	●	●

Protection et sécurité

	Ambiente	Trend Business	Limited	Sport
Freins				
Contrôle dynamique de la trajectoire (ESC)	●	●	●	●
Feux de freinage d'urgence	●	●	●	●
Deux circuits, avec assistance autorégulée et ABS. Disques avant et arrière	●	●	●	●
Système de freinage antiblocage (ABS) avec répartition électronique de la force de freinage (EBD)	●	●	●	●
Technologie				
Contrôle adaptif de la charge (LAC)	●	●	●	●
Assistance au freinage d'urgence (EBA)	●	●	●	●
Contrôle de stabilité anti-retournement (RSC)	●	●	●	●

● = de série, ○ = en option, □ = Pack. ***Remarque : Ne jamais placer un siège enfant ou un siège bébé dos à la route sans avoir au prélable déconnecté l'airbag passager.**

Utilitaire

	Ambiente	Trend Business	Limited	Sport
Carrosserie				
Portes arrières tôlées – sur fourgon et cabine approfondie	●	●	●	●
Portes arrière vitrées dégivrantes – fourgon et cabine approfondie	○	○	○	○
Portes arrière vitrées dégivrantes et battantes à ouverture 90° – Kombi	●	●	–	●
Hayon arrière tôlé (H1 uniquement) – fourgon et cabine approfondie (sauf Sport)	○	○	○	○
Hayon arrière vitré dégivrant (H1 uniquement)	○	○	○	○
Vitres fixes sur deuxième rangée – cabine approfondie	●	●	●	●
Vitres 2ème rangée entrebaillantes – cabine approfondie et Kombi	○	○	○	○
Vitres fixes sur deuxième et troisième rangée – Kombi	●	●	–	●
Toit H1	●	●	●	●
Toit H2 – non disponible sur cabine approfondie et pHEV	○	○	○	–
Porte latérale coulissante de chargement droite tôlée – fourgon	●	●	●	●
Porte latérale coulissante de chargement droite avec vitre fixe – fourgon	○	○	○	○
Porte latérale coulissante de chargement gauche tôlée – fourgon	○	○	○	○
Portes latérales coulissantes de chargement droite et gauche avec vitre fixe – fourgon	○	○	○	○
Porte latérale coulissante droite d'accès aux places arrière avec vitre fixe – cabine approfondie	●	●	●	●
Porte latérale coulissante gauche d'accès aux places arrière avec vitre fixe – cabine approfondie	○	○	●	●
Marchepieds (uniquement disponible avec porte de chargement latérale coulissante côté passager) (Châssis Double Cabine, Fourgon Kombi et Kombi seulement)	○	○	–	–
Marchepieds – Longueur de porte, avec double porte de chargement latérale (Châssis Double Cabine, Fourgon Kombi et Kombi seulement)	○	○	○	–
Protection bas moteur	○	○	○	○
Tapis et garnissage				
Garnissage des panneaux latéraux à mi-hauteur – cabine approfondie et kombi	●	●	–	–
Garnissage du pavillon de cabine	●	●	●	●
Garnissage du pavillon aux places arrières – cabine approfondie et Kombi	●	●	–	–
Revêtement de cabine en caoutchouc lavable	●	●	●	●
Revêtement lavable aux places arrières – cabine approfondie et Kombi	○	●	●	●
Homologation				
Numéro de série du véhicule – Visible	●	●	●	●

Utilitaire

	Ambiente	Trend Business	Limited	Sport
Equipement électrique				
Batterie simple	●	●	●	●
2 batteries haute performance à décharge profonde	○	○	○	○
Prise 230 V (puissance maxi 150 W)	○	○	○	○
Prise 12 V arrière – de série sur Kombi	○ / ●	○ / ●	○	○ / ●
Prise 12 V	●	●	●	●
Equipements fonctionnels extérieurs				
Galerie de toit intégrée et escamotable (non disponible avec toit H2, et pHEV)	○	○	○	○
Bavettes avant et arrière	●	●	●	–
Crochet d'attelage avec contrôle du roulis de la remorque (TSC) et prise 13 broches (sauf Sport BVA et Fourgon 290 L2 Sport BVM mais disponible en accessoire) (non disponible sur pHEV)	○ /–	○ /–	○	○ /–
Echelle sur porte arrière (non disponible sur 280)	○	○	○	○
Espace de chargement				
Pas de séparation – Kombi (non disponible sur cabine approfondie)	●	●	–	●
Séparation complète tôlée avec trappe inférieure côté passagers (banquette 2 places) – fourgon (trappe de chargement non disponible sur les motorisations mHEV)	●	●	●	●
Séparation complète vitrée avec trappe inférieure côté passagers (banquette 2 places) – fourgon (trappe de chargement non disponible sur les motorisations mHEV)	○	○	○	○
Séparation complète tôlée (siège passager simple) – fourgon	●	●	●	●
Séparation complète vitrée (siège passager simple) – fourgon	○	○	○	○
Séparation complète polyester vitrée derrière banquette arrière – cabine approfondie	●	●	●	●
Crochet d'arrimage de charge (4 à la norme DIN 75410) – cabine Approfondie	●	●	●	●
Crochet d'arrimage de charge (8 à la norme DIN 75410) – fourgon	●	●	●	●
Rack de rangement au plafond du compartiment de chargement – fourgon (non disponible sur pHEV)	○	○	○	○

● = de série, ○ = en option, □ = Pack.

Intelligent et astucieux

Galerie de toit intégrée

Cette ingénieuse galerie de toit permet de transporter une charge jusqu'à 130 kg (80 kg sur Sport). Se replie à plat lorsqu'elle n'est pas utilisée pour améliorer la consommation de carburant et réduire les bruits aérodynamiques. (Option et accessoire sur les séries H1)

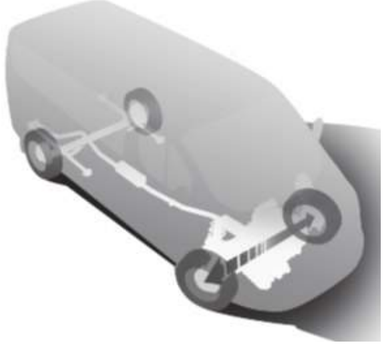

Contrôle vectoriel de couple

Le contrôle vectoriel de couple réagit à la surface de la route 100 fois par seconde. (Soit 33 fois plus vite qu'un clignement d'œil). Il utilise ces informations pour équilibrer la puissance fournie à chaque roue motrice. Cela permet d'optimiser la motricité et d'améliorer la tenue de route pour une meilleure prise de virage et pour compenser les irrégularités de la route. (De série)

10,9 m de diamètre de braquage*

L'agilité de conduite et la manœuvrabilité du Ford Transit Custom sont encore améliorées par son impressionnant diamètre de braquage.

*Version L1 avec jantes acier 15" ; 11,6 m avec jantes 16" ; 11,8 m avec jantes 17" ; 12,2 m avec jantes alliage 18" (sur Fourgon 290 Sport).

Déverrouillage indépendant

Le système de verrouillage du Ford Transit Custom vous offre la possibilité de n'ouvrir que les portes avant sans déverrouiller automatiquement les portes arrière.

Transmission automatique SelectShift

Pour plus de confort et d'agrément de conduite en milieu urbain, le Ford Transit Custom peut être équipé d'une transmission automatique six vitesses SelectShift. Cette transmission douce, réactive et efficace permet aussi au conducteur de passer manuellement les vitesses (mode M). (Disponible en option sur les motorisations 130 ch, 170 ch et 185 ch Sport))

Suspension pneumatique arrière

S'ajuste automatiquement pour maintenir une hauteur d'assiette constante, quelle que soit la charge, pour des déplacements plus confortables, tout en douceur. (Option sur Kombi M1 320 sauf H2 - (le PTAC qui passe à 310)).

Notre mission : Faciliter votre activité professionnelle au quotidien.

Ford Transit24

Découvrez notre promesse client dédiée aux véhicules utilitaires.

Ford Transit24

- Prise de rendez-vous prioritaire
- Contrôles Qualité réalisés avant restitution de votre véhicule
- Véhicule de remplacement[1]
- Pièces d'origine Ford uniquement
- Techniciens Ford spécialement formés à la maintenance de votre véhicule utilitaire Ford
- Lavage de votre véhicule après chaque intervention
- Assistance routière dans toute l'Europe[2]
- Un seul numéro pour contacter tous les services Ford dont vous avez besoin : 0800 005 005[3]

Pour plus d'informations, rendez-vous sur : http://www.ford.fr/Services-accessoires/contrats-et-services/promesse-client/transit-24

Financement de votre véhicule utilitaire

Ford Lease : pour les professionnels. Deux solutions de financement en fonction de vos besoins :

- Ford Lease Location Longue Durée : vous choisissez de louer un véhicule pour une durée et un kilométrage déterminés et vous restituez en fin de contrat le véhicule vous libérant ainsi du risque de revente. Vous souscrivez à la carte à des services associés (entretien, pneumatiques, véhicule de remplacement etc)

- Ford Lease Crédit-Bail : vous choisissez de louer un véhicule sur une durée déterminée et vous avez la possibilité au terme du contrat de le racheter à un prix défini à l'avance. Vous pouvez associer une prestation entretien à votre contrat.

Réservé aux clients professionnels.

FORD **PROTECT**

Prolongez votre garantie jusqu'à 6 ans ou 300.000 km[4]

Votre Ford bénéficie d'une garantie constructeur de 2 années. Offrez-vous 4 ans supplémentaires [5][4] de tranquillité en souscrivant au contrat de garantie Ford Protect. Pendant toute la durée de votre contrat Ford Protect, vous bénéficiez de :

- Remplacement ou réparation des pièces mécaniques, électriques ou électroniques défectueuses sans frais supplémentaires[6]
- Assistance Ford 24h/24 et 7j/7 (panne ou accident)
- Couverture géographique large (UE et DROM-COM)
- Remorquage jusqu'au Réparateur Agréé Ford le plus proche en cas de panne
- Cessibilité du contrat Ford Protect, argument valorisant en cas de revente de votre véhicule

FORD **ENTRETIEN+**

Entretenez votre Ford en toute sérénité

Le contrat Ford Entretien+ comprend les opérations d'entretien courant et le remplacement des pièces d'usure[7]. En choisissant Ford Entretien+, vous maîtrisez votre budget automobile. Les nombreuses combinaisons disponibles vous permettent de souscrire au contrat le plus adapté à vos besoins :

- De 24 à 84 mois[8]
- De 10.000 à 70.000 km par an
- Paiement comptant ou mensualisé

Le contrat Ford Entretien+ couplé à l'option Ford Protect[9] vous garantit une couverture optimale et vous permet de profiter de votre véhicule l'esprit serein.

Pour renforcer la valeur de revente de votre véhicule, le contrat Ford Entretien+ est cessible s'il a été souscrit au comptant.

Votre concessionnaire Ford se tient à votre entière disposition pour vous présenter les contrats Ford Entretien+ disponibles.

[1] Parmi la gamme de véhicules Ford (hors véhicules spécialisés ou aménagés) et sous réserve de disponibilité.
[2] Service payant sauf dans le cadre de la garantie constructeur, du contrat Ford Protect et du contrat Ford Assistance +.
[3] Appel gratuit depuis un fixe ou selon opérateur depuis un mobile.
[4] Premier des deux termes échu.
[5] Ou pour un kilométrage maximum de 300.000 km.
[6] Détails de la couverture selon les conditions générales de vente du contrat Ford Protect.
[7] Selon les préconisations Ford.
[8] Contrat prenant effet à la livraison de votre véhicule neuf et prenant fin au premier des deux termes échu.
[9] Contrat de garantie incluant le remplacement et la réparation des pièces défectueuses, Ford Assistance 24h/24 et 7j/7.

Remarque importante :

Crédit-bail – sous réserve d'acceptation du dossier par FCE Bank Plc France / Ford Lease crédit-bail, Immeuble Axe Seine - 1, rue du 1er Mai - CS 90209 92752 Nanterre Cedex - SIREN 392 315 776 RCS Nanterre n° ORIAS : 07 009 071

Location Longue Durée - sous réserve d'acceptation du dossier par Bremany Lease – SAS au capital social de 39 650 euros – immatriculée au RCS [Versailles - en cours d'immatriculation au RCS de Nanterre] N°393 319 959 – 1 rue du 1er Mai, Immeuble Axe Seine, 92000 Nanterre. Société de courtage en assurances régie par le code des assurances et soumise à l'autorité de contrôle prudentiel (61 rue Taitbout 75436 Paris Cedex 09) garantie financière et assurance de responsabilité civile professionnelle conformes aux articles L.512-6 et L.512-7 du Code des Assurances – Immatriculation à l'ORIAS sous le n°08 040 196 (www.orias.fr).

Chaque chose à sa place

Bouteilles et gobelets

Les porte-bouteilles sont positionnés des deux côtés de la planche de bord, alors que les véhicules avec boîte manuelle sont dotés d'un porte-gobelet escamotable sur la console centrale.

Les généreuses aumônières de porte peuvent chacune accueillir un dossier au format A4 et une bouteille de deux litres.

Solutions de rangement innovantes

Parmi les solutions de rangement pratiques, un casier « dissimulé » avec prise de courant 12 V au-dessus du tableau de bord et une large boîte à gants verrouillable.

Rangement pour les pièces de monnaie et les objets de petite taille

Des aumônières, des casiers et des crochets optimisent l'utilisation de l'espace en cabine.

Rangements de cabine optimisés

Avec tout l'espace nécessaire pour vos objets essentiels, grâce au Ford Transit Custom vos journées de travail seront plus simples et plus productives.

Prochaines étapes

Pour toutes les caractéristiques et les spécifications, N'hésitez pas à télécharger la brochure numérique ou consulter la brochure interactive sur www.ford.fr

Essayer

Rendez-vous chez votre concessionnaire Transit Center pour découvrir le Ford Transit Custom et l'essayer à votre guise !

Configurer

Configurez votre nouveau Ford Transit Custom selon vos besoins et votre budget, et regardez le résultat sur www.ford.fr

Contacter

Réservez un essai au 0 800 005 005. Trouvez le concessionnaire le plus proche sur www.ford.fr

Posséder

Nous vous accompagnons sur toutes les routes. Ford apporte à l'entretien et à la réparation de votre véhicule autant de soin qu'à sa fabrication.

Et si votre nouvelle Ford nécessite une réparation en cas d'accident, une Carrosserie Agréée Ford est le meilleur endroit pour ramener votre véhicule à son état normal et sur la route le plus rapidement possible.

Financer

Ford Lease pour les professionnels. Deux solutions de financement en fonction de vos besoins :

- Ford Lease Location Longue Durée : vous choisissez de louer un véhicule pour une durée et un kilométrage déterminés et vous restituez en fin de contrat le véhicule vous libérant ainsi du risque de revente. Vous souscrivez à la carte à des services associés (entretien, pneumatiques, véhicule de remplacement, etc.)

- Ford Lease Crédit-Bail : vous choisissez de louer un véhicule sur une durée déterminée et vous avez la possibilité au terme du contrat de le racheter à un prix défini à l'avance. Vous pouvez associer une prestation d'entretien à votre contrat.

FordPass est une toute nouvelle application qui facilite vos déplacements ! Trouver le parking idéal à votre point de destination, avoir accès aux informations liées à votre véhicule ou à son financement, votre concessionnaire préféré ou encore à une série de guides ou de conseillers à votre écoute.

Le Live Traffic est gratuit les deux premières années après l'achat du véhicule équipé de SYNC 3 ; pour continuer de bénéficier du service les années suivantes, il est nécessaire de souscrire un abonnement payant.

Illustrations, descriptions et spécifications. Les informations contenues dans ce catalogue étaient exactes au moment de l'impression. Soucieux de faire constamment évoluer ses produits, Ford se réserve toutefois le droit de modifier à tout moment les spécifications, les couleurs et les prix des modèles et accessoires illustrés et décrits dans la présente publication. Pour obtenir les informations les plus récentes, adressez-vous à votre concessionnaire Ford. **Options :** dans ce catalogue, chaque fois qu'un élément est décrit comme une option ou un élément d'un pack d'option, cela signifie qu'il implique un supplément de coût par rapport au modèle de base, sauf mention contraire explicite. Tous les modèles et combinaisons de couleurs sont soumis à disponibilité. **Remarque :** certaines photos illustrent un modèle de pré-série ou ont été conçues sur ordinateur.

Par conséquent, le design et les équipements du véhicule dans sa version définitive peuvent différer à certains égards. De plus, certains équipements présentés sur les véhicules peuvent être uniquement disponibles en option. **Remarque.** Ce catalogue présente des accessoires de marque Ford ainsi que différents produits soigneusement sélectionnés auprès de nos fournisseurs et proposés sous leur propre marque. Le montage d'accessoires peut avoir un impact sur la consommation de carburant de votre véhicule. ✦ Tous les produits estampillés de la marque de nos fournisseurs sont soumis aux conditions de garantie de leurs fournisseurs respectifs et ne relèvent dès lors pas de la responsabilité de Ford. Tous renseignements disponibles auprès de votre concessionnaire Ford. **Remarque :** la marque et les logos Bluetooth® sont la propriété de Bluetooth SIG, Inc. L'utilisation de ces marques par Ford Motor Company fait l'objet d'une licence. La marque et les logos iPod sont la propriété de Apple Inc. Les autres marques déposées et marques commerciales appartiennent à leurs propriétaires respectifs. **Remarque :** Certains des équipements d'aide à la conduite et des équipements de sécurité décrits dans cette brochure fonctionnent à l'aide de détecteurs dont les performances peuvent être affectées par certaines conditions climatiques ou environnementales.

Publiée par FMC Automobiles,
Immeuble Axe Seine, 1 rue du 1er mai,
CS10210, 92572 Nanterre Cedex
N° SIREN: 425127362 RCS Nanterre
BJN 207149. FoE F55E
PN 977502/1119/45m/FRA fr
Octobre 2019.
© Ford Motor Company Limited.

MY 2019.75 FRA fr

Lorsque cette brochure ne vous sera plus utile, pensez à la faire recycler.

bp

Ford et BP travaillent ensemble pour réduire les consommations de carburant et les émissions de CO_2.

FOR SAFER CARS
EURO NCAP
www.euroncap.com
TEST 2012

EURO NCAP advanced
2012 Reward for Ford Lane Keeping Alert

EURO NCAP advanced
2012 Reward for Ford SYNC Emergency Assistance

Ford
Go Further

www.ford.fr